# ROLLPLAY

## Porsche Macan Turbo

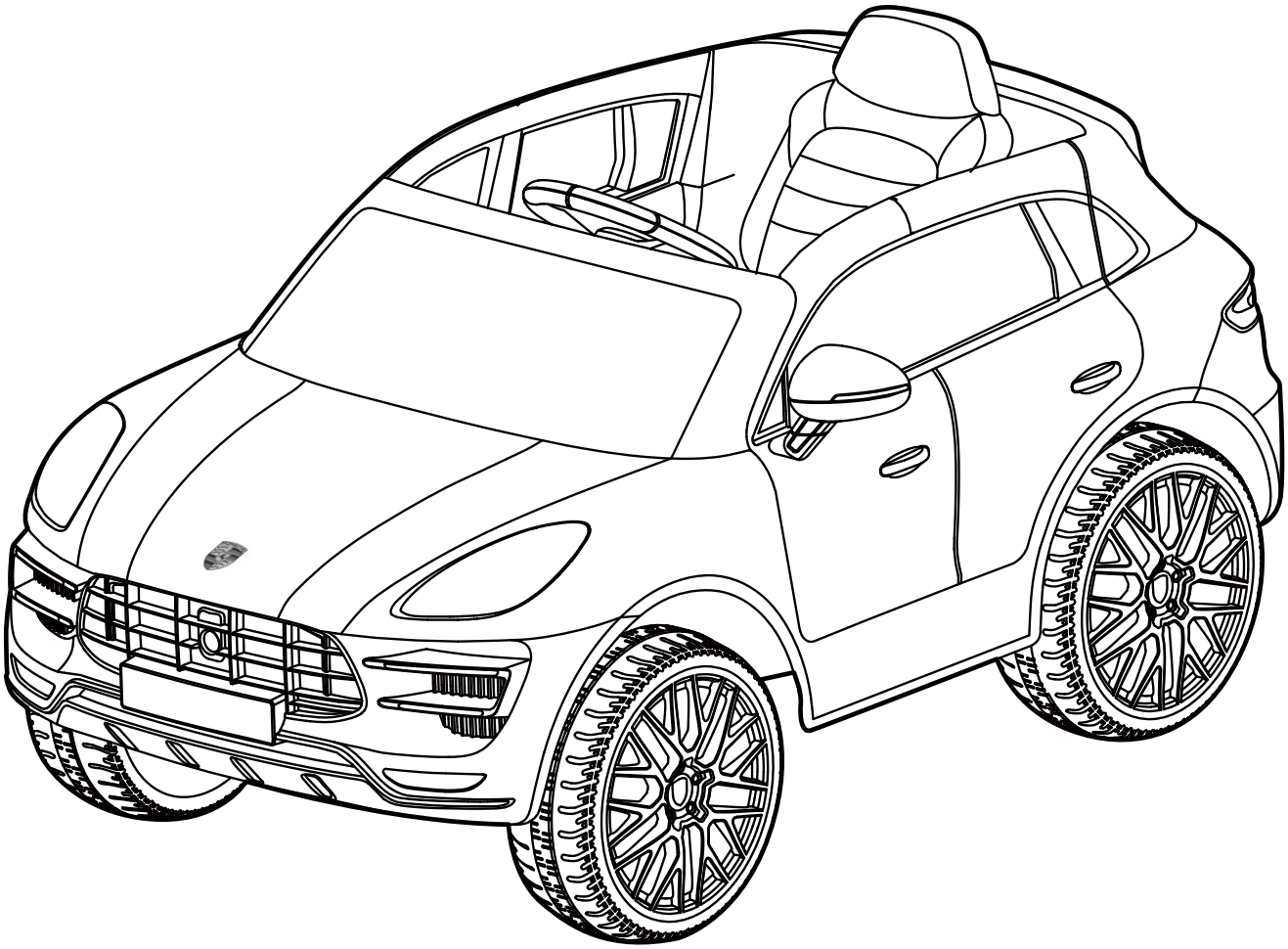

**Assembly Instructions Instructions d'assemblage Aufbauanleitung Instrucciones de montaje Instruções para a montagem Istruzioni per il montaggio Instrukcja montażu Montage-instructies Инструкции по сборке Montaj talimatları**

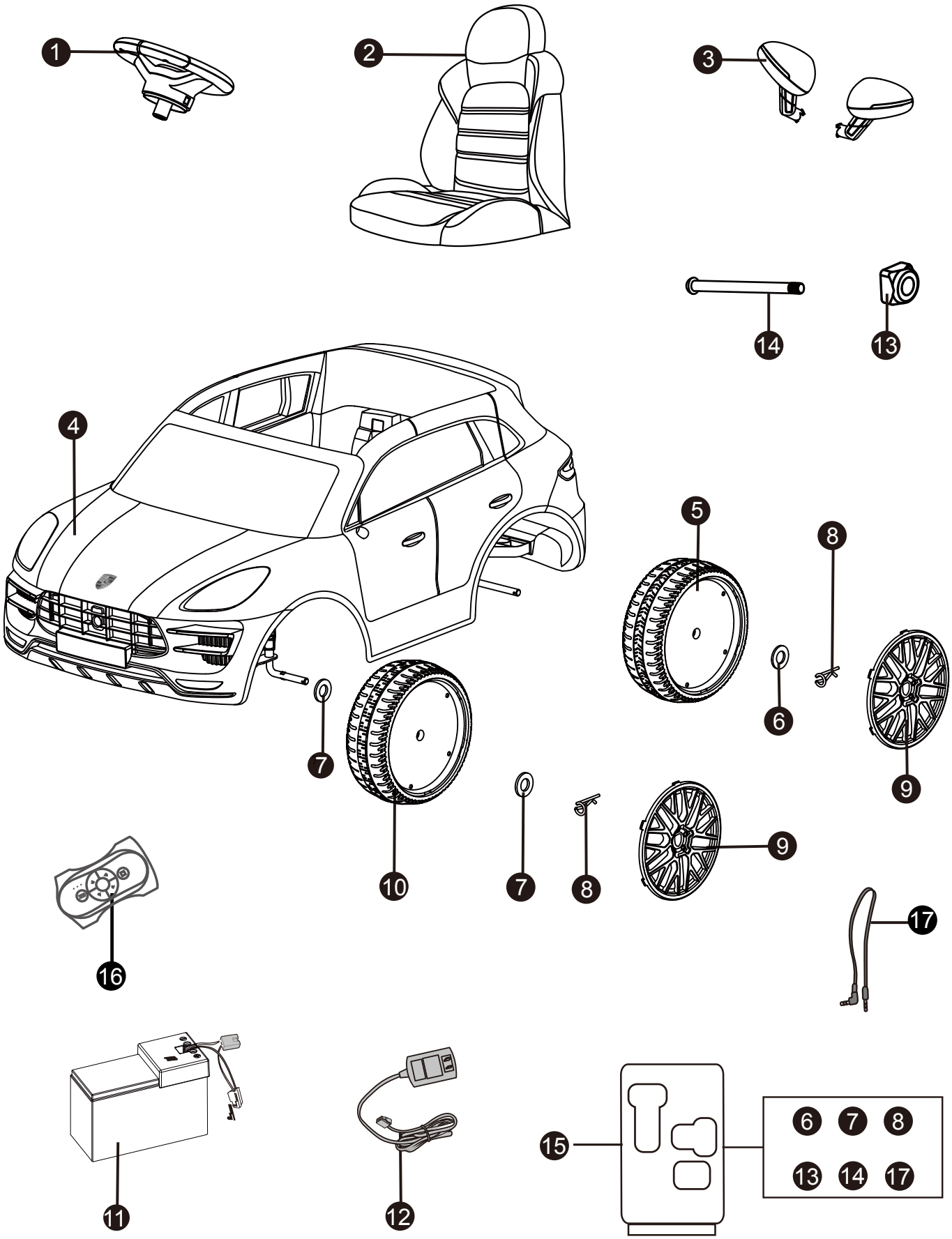

# Assembly Instructions Instructions d'assemblage Aufbauanleitung Instrucciones de montaje Instruções para a montagem Istruzioni per il montaggio Instrukcja montażu Montage-instructies Инструкции по сборке Montaj talimatları

1
Steering wheel
Volant
Lenkrad
Volante
Volante
Volante
Kierownica
Stuur
Руль
Direksiyon simidi

2
Seat
Siège
Sitz
Asiento
Banco
Sedile
Fotel
Stoel
Кресло
Koltuk

3
Wing mirror
Véhicule
Fahrzeug
Vehículo
Veículo
veicolo
pojazd
Auto
Зеркало заднего вида
Yan ayna

4
Chassis
Châssis
Fahrwerk
Chasis
Chassis
Telaio
Podwozie
Chassis
Шасси
Şasi

5
Rear wheel
Roue arrière
Hinterrad
Rueda trasera
Roda traseira
Ruota posteriore
Tylne koło
Achterwiel
Заднее колесо
Arka tekerlek

6
Large washer
Grande rondelle
Große dichtungsscheibe
Junta grande
Anilha maior
Rondella grande
Duża podkładka
Grote vulring
Большая шайба
Büyük pul

7
Small washer
Petite rondelle
Kleine dichtungsscheibe
Junta pequeña
Anilha menor
Rondella piccola
Mała podkładka
Kleine vulring
Маленькая шайба
Küçük pul

8
Snap pin
Goupille
Klickbolzen
Gancho
Pino
Perno a molla
Przetyczka
Borgveer
Шплинт
Takma pimi

9
Wheel trim
Enjoliveur de roue
Radkappe
Tapacubos
Tampão da roda
Copricerchio
Kołpak
Wieldop
Колпак колеса
Jant

10
Front wheel
Roue avant
Vorderrad
Rueda delantera
Roda dianteira
Ruota anteriore
Przednie kołol
Voorwiel
Переднее колесо
Ön tekerlek

11
Battery
Batterie
Batterie
Batería
Bateria
Batteria
Akumulator
Accu
Аккумулятор
Akü

12
Charger
Chargeur
Ladegerät
Cargador
Carregador
Caricabatterie
Ładowarka
Oplader
Зарядное устройство
Şarj cihazı

13
Nut
Écrou
Mutter
Tuerca
Porca
Dado
Nakrętka
Moer
Гайка
Somun

14
Steering wheel screw
Vis du volant
Lenkrad-Schraube
tornillo para el volante
Parafuso do volante
Vite del volante
Śruba kierownicy
Stuurschroef
Винт рулевого управления
Direksiyon simidi vidası

15
Blister box
Boîte d'ampoules
Blisterbox
Caja de burbujas
Blister
Confezione blister
Blister
Blister box
Блистерная коробка
Blister kutu

16
Remote control
Télécommande
Fernbedienung
Control remoto
Controle remoto
Telecomando
Pilot
Afstandsbediening
пульт дистанционного управления
Uzaktan kumanda

17
MP3 cable
Câble MP3
MP3 Kabel
Cable de MP3
Cabo MP3
Cavo MP3
Kabel MP3
MP3-kabel
MP3-кабель
MP3 kablosu

BATTERY : 12 V 7AH
MOTOR : 6V 20W
AGE : 37-96 Month
MAX WEIGHT : 35 kg
SIZE : 1125 X620X565 mm
SPEED : 1-4.5km/h
TIME FOR USE : charge 8-12 hours, use 1-2 hours
CHARGER : input AC117-250V 50/60Hz output DC 12.0V
R/C: Emission Frequency 2.434G Hz, Receiving Frequency 2.434G Hz Transmitted Power 5.5 DBM

BATTERIE : 12 V 7AH
MOTEUR : 6V 20W
AGE : 37-96 Mois
POIDS MAX : 35 kg
TAILLE : 1125 X620X565 mm
VITESSE : 1-4.5km/h
DELAI D'UTILISATION : charge 8-12 heures, utilisation 1-2 heures
CHARGEUR : entrée CA117-250V 50/60Hz sortie CD 12.0V
R/C: Fréquence d'émission 2,434G Hz, Fréquence de réception 2,434G Hz Puissance transmise 5.5 DBM

BATTERI : 12 V 7AH
MOTOR : 6V 20W
ALTER : 37-96 Monate
MAX. GEWICHT : 35 kg
GRÖSSE : 1125 X620X565 mm
GESCHWINDIGKEIT : 1-4.5km/h
NUTZUNGSDAUER : 8-12 Stunden laden, 1-2 Stunden nutzen
LADEGERÄT : Eingang AC117-250V 50/60Hz Ausgang DC 12.0V
R/C: Emissionsfrequenz 2.434G Hz, Empfangsfrequenz 2.434G Hz, Gesendete Leistung 5.5 DBM

BATERÍA : 12 V 7AH
MOTOR : 6V 20W
EDAD : 37-96 meses
PESO MÁX. : 35 kg
TAMAÑO : 1125 X620X565 mm
VELOCIDAD : 1-4.5km/h
TIEMPO DE USO : carga de 8-12 horas, uso de 1-2 horas
CARGADOR : entrada 117-250V 50/60Hz salida CC 12.0V
R/C: Frecuencia de emisión de 2,434 GHz Frecuencia del receptor de 2,434 GHz Potencia transmitida 5.5 DBM

BATERIA : 12 V 7AH
MOTOR : 6V 20W
IDADE : 37-96 meses
PESO MÁX. : 35 kg
TAMANHO : 1125 X620X565 mm
VELOCIDADE : 1-4.5km/h
TEMPO DE UTILIZAÇÃO : carga 8-12 horas, utilização 1-2 horas
CARREGADOR : entrada AC117-250V 50/60Hz saída DC 12.0V
R/C: Frequência de Emissão 2,434GHz Frequência de Recebimento 2,434GHz Potência Emitida 5.5 DBM

BATTERIA : 12 V 7AH
MOTORE : 6V 20W
ETÀ : 37-96 mesi
PESO MASSIMO : 35 kg
DIMENSIONI: 1125 X620X565 mm
VELOCITÀ : 1-4.5km/h
DURATA DUTILIZZO : ricarica da 8-12 ore, uso per 1-2 ore
CARICABATTERIA : ingresso CA117-250V 50/60Hz uscita CC 12.0V
Radiocomando: Frequenza di Emissione 2.434G Hz, Frequenza di Ricezione 2.434G Hz Potenza Trasmessa 5.5 DBM

AKUMULATOR : 12 V 7AH
SILNIK : 6V 20W
WIEK : 37–96 miesięcy
MAKS. MASA : 35 kg
WYMIARY : 1125 X620X565 mm
PRĘDKOŚĆ : 1-4.5km/h
CZAS PRACY : ładowanie 8–12 godzin, zabawa 1–2 godziny
ŁADOWARKA : wejście AC117-250V 50/60Hz wyjście DC 12.0V
Sterowanie radiowe: Częstotliwość wysyłania sygnału 2.434G Hz, Częstotliwość przyjmowania sygnału 2.434G Hz, Moc nadawania 5.5 dBm

ACCU : 12 V 7AH
MOTOR : 6V 20W
LEEFTIJD LLEEFTIJD : 37-96 maanden
MAX. GEWICHT : 35 kg
AFMETINGEN : 1125 X620X565 mm
SNELHEID : 1-4.5km/u
GEBRUIKSDUUR : 8-12 uur opladen, 1-2 uur gebruiken
OPLADER: ingangsspanning AC117-250V 50/60Hz (wisselstroom),uitgangsspanning 12.0V (gelijkstroom)
R/C: Emissiefrequentie 2.434G Hz, Ontvangstfrequentie 2.434G Hz Overgedragen vermogen 5.5 DBM

АККУМУЛЯТОР : 12В 7 Ач
ДВИГАТЕЛЬ : 6В 20 Вт
СРОК СЛУЖБЫ : 37-96 месяцев
МАКСИМАЛЬНЫЙ ВЕС : 35 кг
СКОРОСТЬ : 1- 4.5 км/ч
ВРЕМЯ ИСПОЛЬЗОВАНИЯ: заряд — 8-12 часов, использование — 1-2 часа
ЗАРЯДНОЕ УСТРОЙСТВО : вход 117-250 В 60/60Гц выход 12.0В
П/У: Частота излучения 2.434 ГГц
Частота приема 2.434 ГГц
Мощность излучения 5.5 дБм

AKÜ : 12V 7AH
MOTOR : 6V 20W
YAŞ : 37-96 ay
MAKS AĞIRLIK : 35 kg
HIZ : 1-4.5km/h
KULLANIM SÜRESİ: 8-12 saat şarj, 1-2 saat kullanım
ŞARJ CİHAZI: giriş AC117-250V 50/60Hz çıkış DC 12.0V
R/C: Emisyon hızı 2.434G Hz
Alış hızı 2.434G Hz
İletilen güç 5.5 DBM

## 1

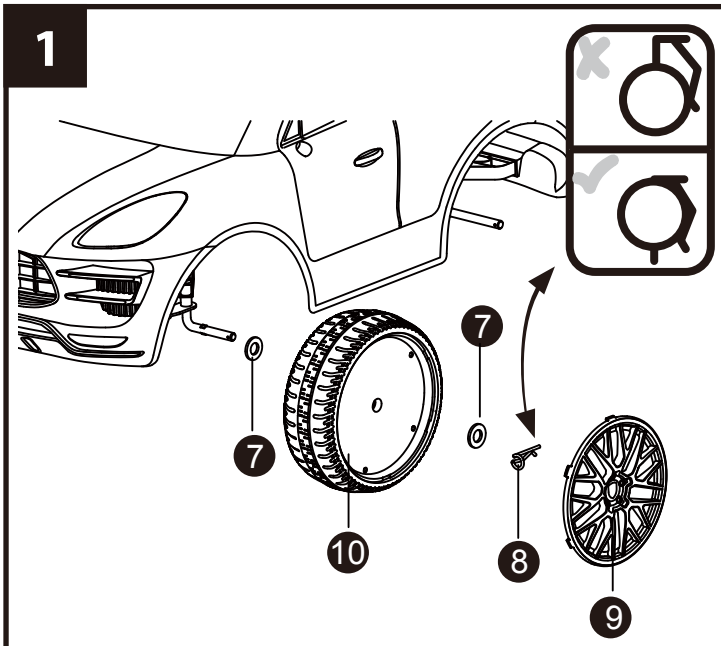
7
7
10
8
9

## 2

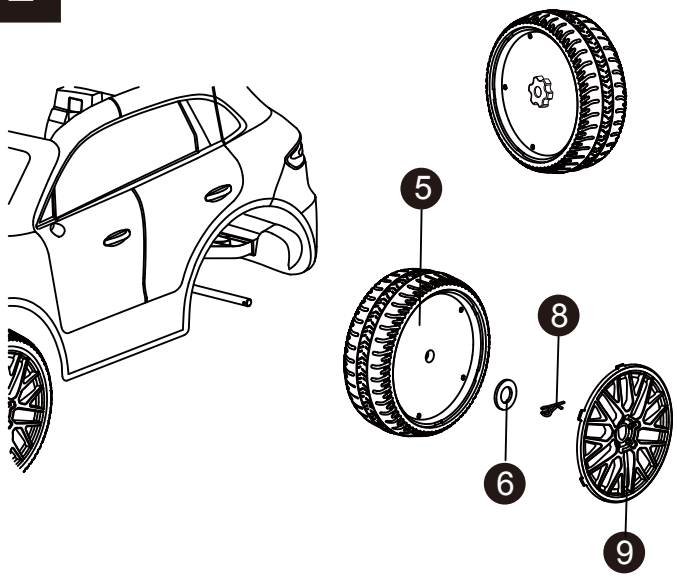
5
8
6
9

## 3

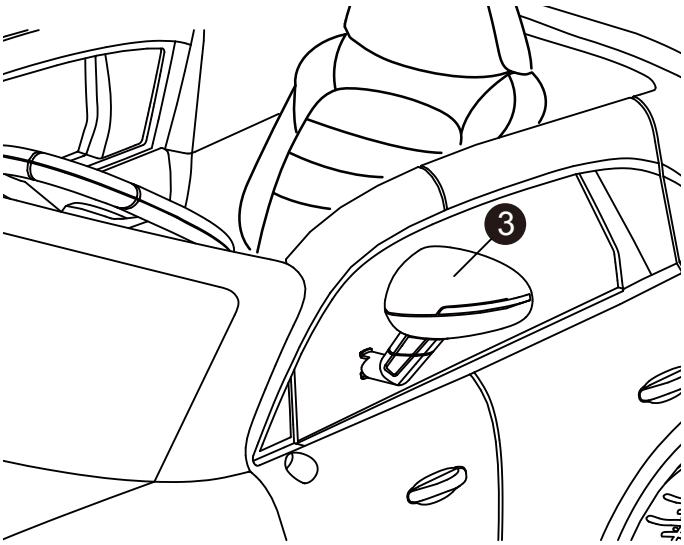
3

## 4

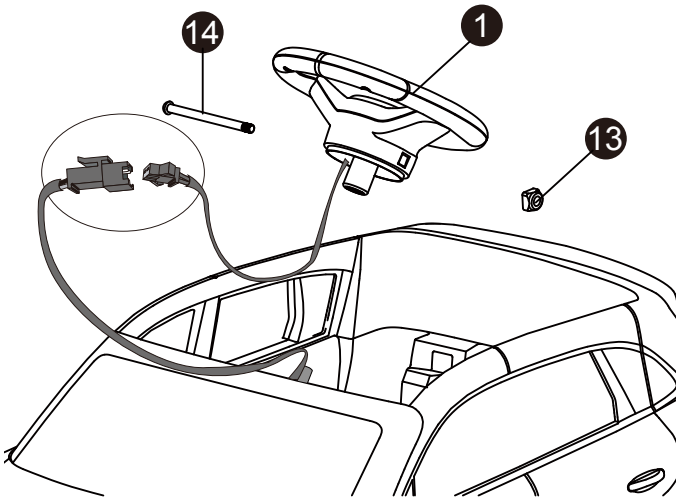
14
1
13

## 5

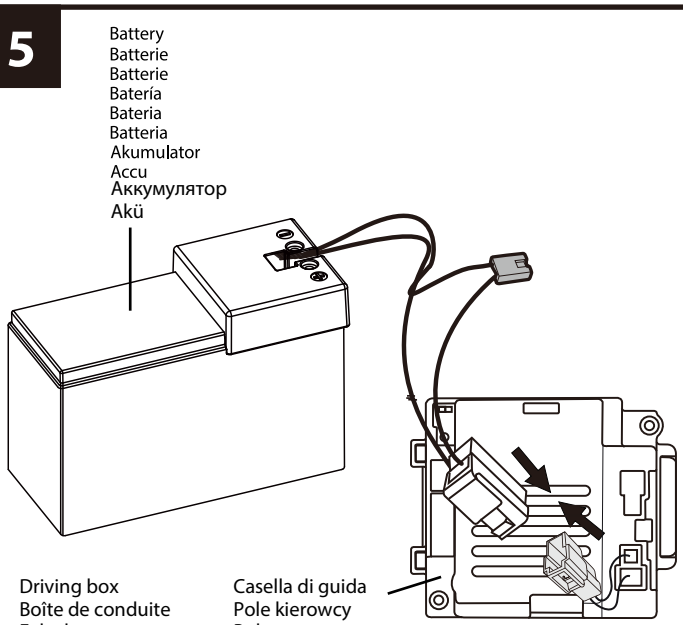
Battery
Batterie
Batterie
Batería
Bateria
Batteria
Akumulator
Accu
Аккумулятор
Akü
Driving box
Boîte de conduite
Fahrdox
Caja de conducción
Caixa de condução
Casella di guida
Pole kierowcy
Bok
Коробка управления
Sürüş paneli

## 6

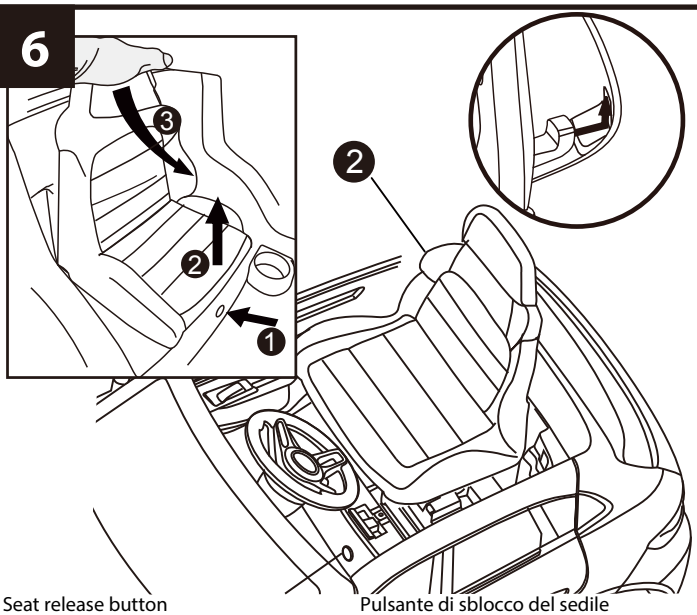
3
2
1
2
Seat release button
Bouton de déverrouillage du siège
Sitz-Entriegelungstaste
Botón para desenganchar asiento
Botão de libertação do banco
Pulsante di sblocco del sedile
Przycisk zwolnienia siedzenia
Ontgrendelknop zitting
Кнопка спуска кресла
Koltuk serbest bırakma düğmesi

## 7

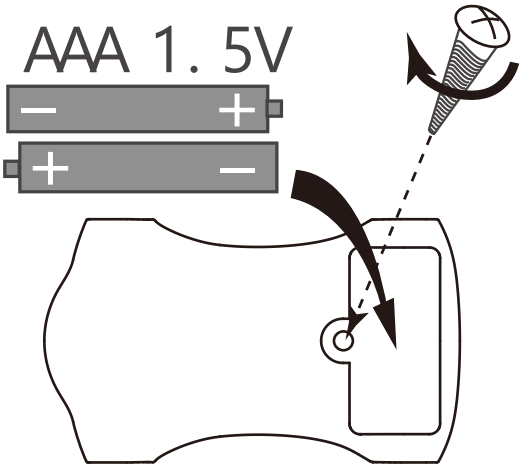


## A

Dashboard light
Eclairage de tableau de bord
Beleuchtung des Armaturenbretts
Luz del salpicadero
Luz do tablier
Luci del cruscotto
Oświetlenie deski rozdzielczej
Dashboardverlichting
Подсветка приборной панели
Gösterge paneli ışığı

Battery life indicator
Indicateur de durée de vie
Batterielebensdaueranzeige
Indicador de vida útil
Indicador de vida da bateria
Индикатор срока службы батареи
Indicator batterijlevensduur
Indicatore della durata della batteria
Pil ömrü göstergesi
Wskaźnik żywotności baterii

MP3 JACK
JACK MP3
MP3-Buchse
MP3 JACK
MP3 JACK
MP3 JACK
MP3 JACK
MP3 JACK
MP3 JACK
MP3 JACK

Tuning
Réglage
Abstimmung
Sintonización
Tuning
настройка
stemming
Messa a punto
akort
Strojenie

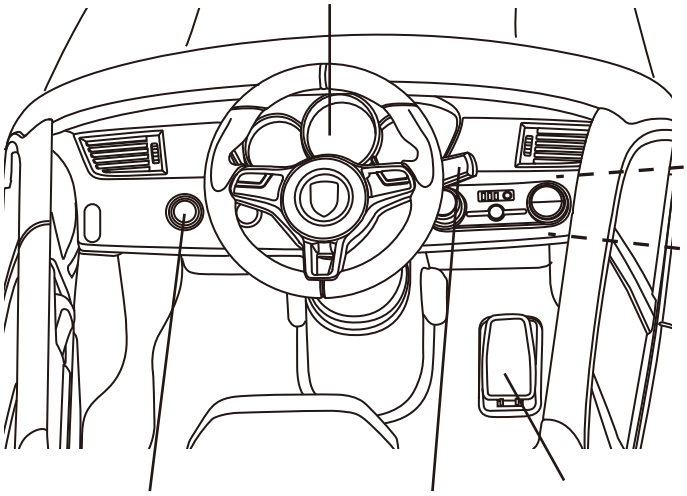

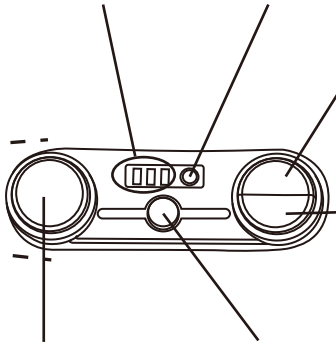

Reset
Réinitialiser
Zurücksetzen
Reiniciar
Restabelecer
Сброс
Reset
Reset
Reset
Nastawić

Power button
Bouton de démarrage
Ein-/Aus-schalter
Botón Power
Botão de alimentação
Tasto di alimentazione
Przycisk zasilania
Inschakelknop
Кнопка питания
Güç düğmesi

Gear shift
Boîte de vitesse
Gangschaltung
Palanca de cambios
Mudanças
Cambio
Dźwignia zmiany biegów
Versnellingspook
Рычаг коробки передач
Vites kolu

Pedal
Pédale
Gaspedal
Pedal
Pedal
Pedale
Pedał
Pedaal
Педаль
Pedal

Volume Dial / Radio
Volume Dial/Radio
Lautstärkeregler/Radio
Dial de volumen/Radio
Volume Dial/Rádio
Громкость/Радио
Volumeknop/Radio
Quadrante del volume/Radio
Sesli Arama/Radyo
Pokrętło głośności/Radio

Power Indicator Button
Bouton indicateur d'alimentation
Stromanzeige Taste
Botón indicador de encendido
Botão indicador de energia
Кнопка питания
Aan / uit indicator Knop
Pulsante indicatore di alimentazione
Güç göstergesi Düğmesi
Wskaźnik zasilania Przycisk

## B

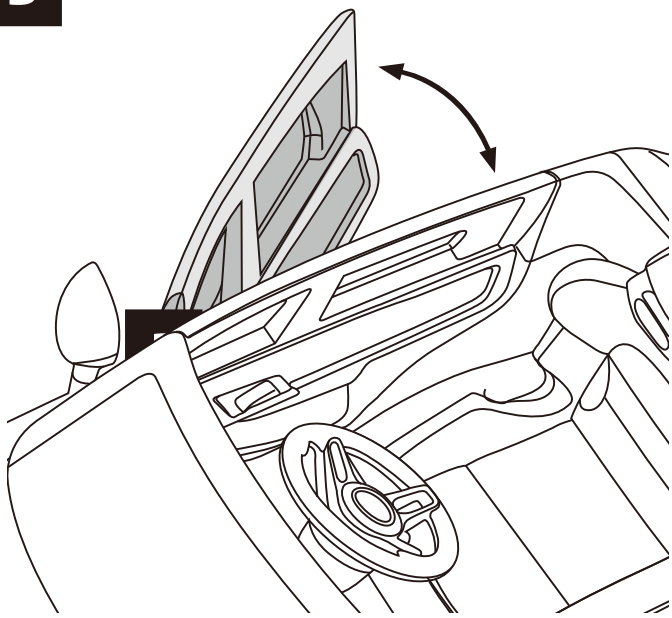

## C

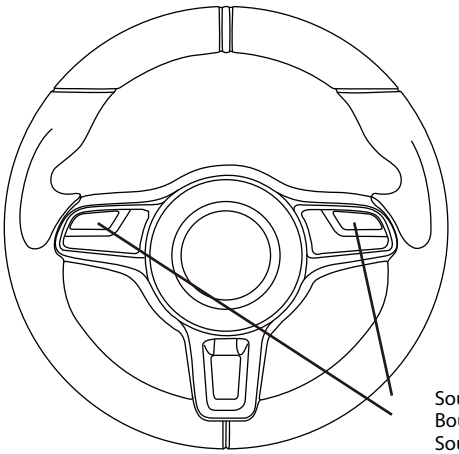

Sound buttons
Boutons sonores
Soundtasten
Botones de sonido
Botões de som
Pulsanti audio
Przyciski dźwięku
Geluidsknoppen
Кнопки сигналов
Ses düğmeleri

## D

LED light
Lumière LED
LED-Licht
Luz LED
Luz LED
Luce a led
Dioda LED
LED verlichting
Светодиод
LED ışık

Forward
Vers l'avant
Vorwärts
Adelante
Progressivo
Inoltrare
Naprzód
ooruit
Вперед
İleri

Left
Gauche
Links
Izquierda
Esquerda
Sinistra
Wlewo
Links
Влево
Sol

Speed control
Contrôle de vitesse
Geschwindigkeitskontrolle
Control de velocidad
Izquierda
Controllo della velocità
Kontrola prędkości
Snelheidsregelaar
Контроль скорости
Hız kontrolü

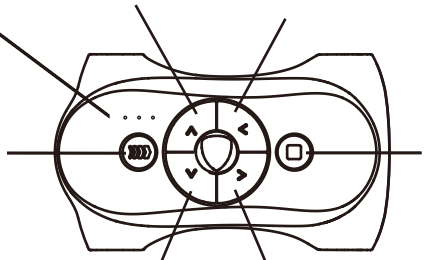

Stop
Arrêtez
Halt
Detener
Pare
Stop
Zatrzymać
Hou op
Стоп
Durdur

Backward
Vers l'arrière
Rückwärts
Hacia atrás
Para trás
Arretrato
Do tyłu
chterwaarts
Назад
Geri

Right
Droite
Rechts
Derecha
Direita
Destra
Wprawo
Rechts
Вправо
Sağ

## E

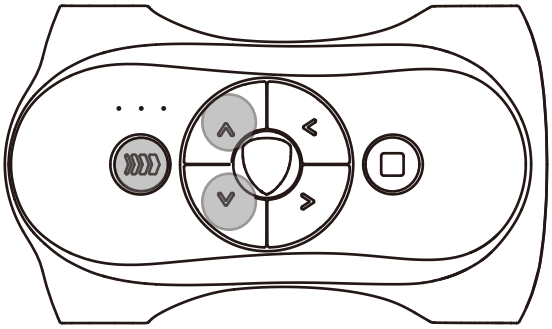

## F

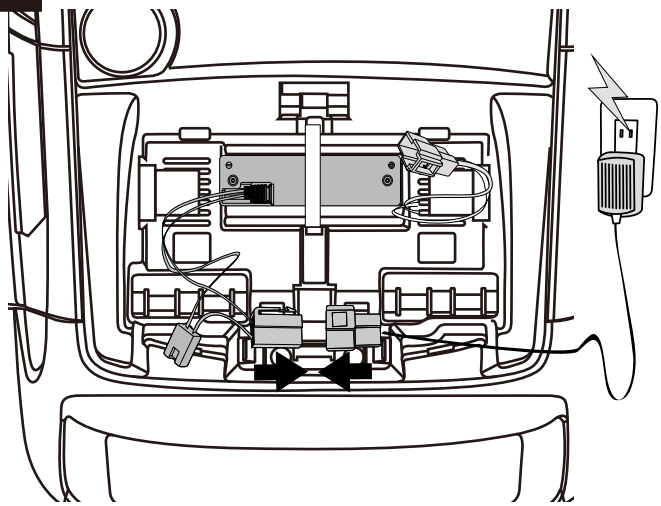

# EN

## Manual for assembly and use:

Porsche, the Porsche shield and the distinctive design of Porsche cars are the trademarks and trade dress of Porsche AG. Permission granted.
Forward and reverse gears.
Multi-functional steering wheel with different sound effects.
With dashboard light, front light.
Thank you for purchasing this ride on vehicle, we hope that the rider enjoys it for years to come.
Please read the instruction guide carefully before using the vehicle.

## Attention!

### WARNING:

1. Vehicle must not be used on roads, pavements, slopes or sand.
2. Vehicle should be used on a flat surface.
3. Do not overload the vehicle. Please take note of the weight restrictions: Maximum total weight 35kg.
4. Battery charging must be performed by an adult.
5. Children riding this vehicle should be supervised at all times by a responsible adult.
6. Do not charge the circuit of the vehicle or its attaching electric equipment.
7. Do not ride in water or any other fluids.
8. Come to a stop when approaching an obstruction, turn away and use the vehicle elsewhere.
9. Please charge once the vehicle runs slowly otherwise life-span of battery will be reduced.
10. Please charge the battery in full, before storing it for long periods of time then recharge it every 3 months to prolong the battery life.
11. Do not ride in the rain.
12. Battery, charger, electric wire, plug, enclosure and other parts should be periodically check for damage, if damage is found discontinue use until repaired.
13. Charger used with the toy are to be regularly examined for damage to the cord, plug, enclosure and other parts, and that, in the event of such damage, the toy must not be used with this charger until the damage has been repaired.
14. This vehicle is unsuitable for children under 3 years old due to its maximum speed.
15. The vehicle must only use with the recommended charger.
16. The charger is not a toy.
17. Clean with a damp cloth only.
18. Check components are in good condition, if not, repair or replace them.
19. Protective equipment should be worn
20. Exhausted batteries are to be removed from the toy.
21. Rechargeable batteries are to be removed from the toy before being charged.
22. Declaration of Conformity: this product is in compliance with the requirement of EU Directive 2014/53/EU. You can ask the full version of this Declaration via support@rollplay.com

### WARNING:

**For the safety of your child please pay attention to the following:**
1. Adult assembly only.
2. Small parts are of choking hazard; they are not suitable for children under 3 years!
3. Children must not open the battery protector.
4. Please keep plastic bags away from children to avoid suffocation.
5. Adult supervision required at all times.
6. This vehicle is unsuitable for children under 3 years due to its maximum speed, there are additional hazards of using the toy in areas other than private grounds.
7. The vehicle shall be used with caution since skill is required to avoid falls or collisions which may cause injury to the user and third parties.
8. Instruction must be given to the child in the proper use of the vehicle, particularly in the use of the braking system.
9. Not to be used in traffic.
10. Ride on smooth, paved surfaces away from vehicles and other road users.
11. Avoid sharp bumps, drainage grates and sudden surface changes.
12. Avoid streets and surfaces with water, sand, gravel, dirt, leaves and other debris.
13. Wet weather may impair traction, braking and visibility.
14. Do not ride at night.
15. Avoid excessive speed associated with downhill rides.
16. Watch out for pedestrians.
17. Check and secure all fasteners before each ride, do not allow 2 or more children to ride at the same time.
18. Do not use the vehicle if it has any damage.
19. Replace worn or broken parts immediately.

## Assembly Instructions

**1. Assemble the front wheels:(Fig.1)**
Insert the small washer, front wheel and small washer onto the front wheel axle in order. Lock the snap pin into the hole. Fix the wheel trim onto the wheel.

**2. Assemble the rear wheels: (Fig. 2)**
Take out the large washers and the snap pins from the blister pack, slide the rear wheel and the large washer onto the rear right axle in order (the side with gear teeth inwards) and make sure the gear teeth on the wheel matches with gear box. Then fix the snap pin into the hole. Afterwards fix the wheel trim on the wheel.

**3. Assemble the wing mirrors:(Fig.3)**
Insert the wing mirror into the slot of the door, pressing until you hear the click sound. Please note that the left and right mirrors are different.

**4. Assemble the steering wheel:(Fig.4)**
First, connect the connector on the steering wheel with the connector on the steering pole. Align the steering wheel with the steering pole and pull the wires from down to fasten. Insert the steering wheel into the steering pole. If necessary, lift the steering wheel slightly to align the hole with the hole on the pole. Please note that the side with the protrude should be towards the front. Insert a bolt into the hole and secure with the screw. Take care not to damage the wires and the buttons on the steering wheel during assembly.

**5. Connect the power: (Fig. 5)**
Connect the connector on the battery with the connector of the driving box.

**6. Assemble the seat: (Fig.6)**
Link the two pothooks on the back side of the seat into the fixing hole, place the seat on the flat position and press the front end of seat.
Press the seat release button under the seat to unlock the seat, lift up the front end of the seat and pull the hook behind the seat to take out from the body fixed hole and remove the seat.

**7. The Battery Use of Remote Control: (Fig. 7)**
Buy 2*1.5V AAA batteries, open the battery cover by the screwdriver (not included). Put the two batteries into the battery cavity with correct polarity. Put back and fix the battery cover lastly.

## Operating Instruction:

**A. Forward and reverse: (Fig. A)**
Press on the power switch, the dashboard light will light up when the car is on. Press the power switch again to turn off the car.
Push the shifter forward to move forward. Pull the shifter backward to go in reverse.
Press the foot pedal down to go. Release the foot pedal to stop.
Insert the MP3 cable into the MP3 jack and connect to your device. Turn the MP3 on by rotating the on/off dial. To adjust the volume, rotate the dial.
Turn on the radio by rotating the dial switch, to tune the radio, press 'Reset' and 'Tuning' button.
Press the left and right steering wheel buttons for horn and engine sounds
Battery power indicator: Press the power indicator button to check battery level.
- Three Lights: Battery is fully charged
- Two Lights: Battery level is low
- One Light: Battery power is lower than 9.5V, and the battery must be recharged

Turn off automatically function:
The car will be power off automatically after turn on 2 hours, and the car without any function. Turn on the power switch to restart the car and functions are normal.

**B. Opening doors (Fig. B)**
Push the door outward, the door will open.

**C. Steering wheel function (Fig. C)**
The steering wheel features realistic sound effects.

**D. Operation of Remote Control:** (**Fig.D**)
1. Press the "Forward" button, the vehicle moves forward; press the "Backward" button, the vehicle runs backwards. Speed is up to the gear set by the remote control.
2. The "Speed" button is the speed control button, it can be set three speeds. Press the button to choose the corresponding speed. LED displays speed synchronously, full light when the speed is the fastest, a light when the speed is the slowest.
3. Press the "Left" button, the vehicle returns left; press "Right" button, the vehicle returns right.
4. Press the "Stop" button to stop the vehicle, while the LED shows a flow. Then press other buttons on the remote control, the vehicle reruns according to the button function.
5. The vehicle has soft start and soft stop function.
6. When the remote control has no operation for more than 5 seconds, it will enter into the hibernation (power-saving) mode,
7. The vehicle will be shut down automatically without operation for 2 hours.

**E. Code Remote Control with E-Car:** (**Fig.E**)
Press the forward, backward and speed control buttons at the same time. LED lights flashing showed the state into the code. Now press the power switch in 5 seconds, automatic code will be completed and LED lights are restored to normally bright state. State recovery will be closed automatically without operation for 5S. If the code fails, please repeat the above steps.

**F. Battery recharge:** (**Fig. F**)
Ensure that the vehicle is switched off before the vehicle is charged. When the battery is low please recharge. To charge please remove the seat and unplug the battery connector from the driving board connector. Connect the battery and the charger connectors, then plug the power supply into a wall socket.

**Thermal fuse:**
The vehicle has been fitted with a thermal fuse to protect the electrical circuit. If the vehicle cuts out during use, the fuse will automatically reset after a few moments, allowing the car to work again as normal.

## ⚠ WARNING:

1. Charge the battery for 12 hours before using this vehicle for the first time.
2. Connect the battery and charger connectors, then plug the charger into the 117-250V AC mains socket.
3. After 1-2 hours of use please charge for 8-12 hours but do not exceed 20 hours.
4. If the vehicle is moving slower than usual please recharge immediately for 8-12 hours.
5. If you have not used the vehicle in quite some time then please fully charge the battery and charge once every 3 months to extend the battery life.
6. If the charger is hot (under 71°C) while charging, this is normal.
7. The charger connector must not be placed near water or it will have short circuit.
8. The vehicle must only be charged with the charger supplied otherwise the vehicle may be damaged.
9. Only adults can charge the battery.
10. Non-rechargeable batteries are not to be recharged.
11. Only batteries of the same or equivalent type as recommended are to be used.
12. Batteries are to be inserted with the correct polarity.
13. Damaged batteries must be removed from the vehicle.
14. The supply terminals are not to be short circuited.
15. Do not mix old and new batteries.
16. When the remote control is lack of power, please change the batteries.

# Care

## MAINTENANCE

1. Before assembly please check that you have all the parts, if there are any missing parts please contact your local store.
2. When assembling please inspect all the parts and ensure the vehicle is working properly.
3. Please carefully clean the product occasionally and not destroy any parts.
4. In order to keep your child safe, please inspect and maintain the car periodically.

# FR

## Mode d'assemblage et d'utilisation:

Porsche, le bouclier Porsche et le design distinctif des voitures Porsche sont les marques commerciales et les robes commerciales de Porsche AG. Permission accordée.
Marche avant et arrière.
Volant polyvalent avec différents effets sonores.
Avec lumière de tableau de bord, lumière avant.
Nous vous remercions d'avoir acheté notre véhicule. Nous espérons que le conducteur en profitera pleinement au cours des prochaines années.
Lire attentivement le mode d'emploi avant l'utilisation.

# Attention !

## PRÉCAUTION :

1. Le véhicule ne doit pas être utilisé sur les routes, les trottoirs, dans les descentes ni sur le sable.
2. Le véhicule doit être utilisé sur une surface plane.
3. Ne pas le surcharger le véhicule. Respecter les limites de poids : poids total maximum autorisé 35 kg.
4. Le chargement de la batterie doit être effectué par un adulte.
5. Un enfant ne peut utiliser ce véhicule que sous la surveillance d'un adulte responsable.
6. Ne pas charger le circuit du véhicule ni ses équipements électriques.
7. Ne pas utiliser dans l'eau ni dans d'autres liquides.
8. À l'approche d'un obstacle, ralentir, tourner dans une autre direction et utiliser ailleurs le véhicule.
9. Recharger la batterie lorsque le véhicule avance lentement pour éviter de réduire la durée de vie de la batterie.
10. Charger la batterie complètement avant de stocker le véhicule pendant de longues périodes, puis le recharger tous les 3 mois de manière à prolonger la durée de vie de la batterie.
11. Ne pas utiliser sous la pluie.
12. La batterie, le chargeur, les fils électriques, la prise, le boiter et les autres pièces doivent être vérifiés régulièrement afin de déceler la présence éventuelle de dommages. En cas de dommages, réparer avant l'utilisation.
13. Les transformateurs utilisés avec le jouet doivent faire l'objet de contrôles réguliers afin de déceler la présence de dommages au niveau des fils, des prises, du boîtier et des autres pièces. En cas de dommages, le jouet ne doit pas être utilisé avec ce transformateur tant que le problème n'est pas résolu.
14. Ce jouet ne convient pas aux enfants de moins de 3 ans en raison de sa vitesse élevée.
15. N'utiliser le jouet qu'avec le chargeur recommandé.
16. Le chargeur n'est pas un jouet.
17. Ne nettoyer qu'avec un chiffon humide.
18. S'assurer que les composants sont en bon état. Si ce n'est pas le cas, les réparer ou les remplacer.
19. Port d'équipement de protection requis.
20. Les piles épuisées doivent être retirées du jouet.
21. Les piles rechargeables doivent être retirées du jouet avant d'être chargées.
22. Déclaration de conformité: Ce produit est conforme aux exigences de la directive européenne 2014/53/EU. Vous pouvez demander la version complète de cette déclaration sur support@rollplay.com

## ATTENTION :

**Pour la sécurité de l'enfant, merci de respecter les points suivants :**

1. Montage par un adulte uniquement.
2. Risque d'étouffement avec les petites pièces. Jouet inadapté aux enfants âgés de moins de 3 ans !
3. Les enfants ne doivent pas ouvrir la protection de la batterie.
4. Tenir les sacs en plastique hors de portée des enfants pour éviter les risques d'étouffement.
5. Présence d'un adulte indispensable à chaque instant.
6. Ce jouet ne convient pas aux enfants de moins de 3 ans en raison de sa vitesse maximum. L'utilisation de ce jouet sur des lieux publics peut entraîner des dangers supplémentaires.
7. Le véhicule doit être utilisé avec prudence car une certaine maîtrise est nécessaire pour éviter les chutes ou les collisions pouvant blesser l'utilisateur et d'autres personnes.
8. Les consignes d'utilisation doivent être transmises à l'enfant afin d'assurer un usage adapté du véhicule, notamment en matière de freinage.
9. Ne pas utiliser dans la rue. Assemblage uniquement par un adulte
10. Utiliser le véhicule sur une surface pavée et lisse, à distance des autres véhicules et utilisateurs de la route.
11. Eviter les obstacles, grilles de drainage et changements soudains de surface.
12. Eviter les rues et surfaces recouvertes d'eau, de sable, de gravier, de saletés, de résidus ou autres débris.
13. Par temps pluvieux, les performances du système de traction, freinage et de la visibilité pourront être réduites.
14. Ne pas utiliser pendant la nuit.
15. Eviter de rouler trop vite dans les descentes.
16. Respecter les piétons.
17. Vérifier et sécuriser toutes les fixations avant chaque utilisation. Ne pas laisser 2 enfants ou plus conduire ensemble le véhicule.
18. Ne pas utiliser le véhicule s'il est endommagé.
19. Remplacer immédiatement les pièces usées ou endommagées.

## Instructions de montage

**1. Montage des roues avant : (schéma 1)**
Insérez, dans l'ordre, la petite rondelle, la roue avant et la petite rondelle sur l'essieu de la roue avant. Verrouillez la goupille d'arrêt dans le trou. Fixez l'enjoliveur de roue sur la roue.

**2. Montage de la roue arrière :(schéma 2)**
Retirez la grande rondelle et les goupilles d'arrêt de l'emballage blister, faites glisser la roue arrière et la grande rondelle sur l'essieu arrière droit, dans l'ordre (le côté avec les dents de transmission vers l'intérieur) et assurez-vous que les dents de transmission sur la roue s'emboîtent avec le réducteur. Puis, fixez la goupille d'arrêt dans le trou. Ensuite, fixez l'enjoliveur sur la roue.

**3. Montage des rétroviseurs (schéma 3) :**
Insérer le rétroviseur dans la fente de la porte, appuyer jusqu'à entendre un « clic ». Attention, les rétroviseurs droit et gauche sont différents.

**4. Montage du volant (schéma 4) :**
Commencer par brancher le connecteur sur le volant avec le connecteur sur la tige de guidage. Aligner le volant avec la tige de guidage et tirer les câbles du bas pour fixer. Insérer le volant dans la tige de guidage. Si nécessaire, soulever légèrement le volant de manière à aligner le trou avec celui de la tige. Attention, le côté avec le montant qui dépasse devra être tourné vers l'avant. Insérer un boulon dans le trou et sécuriser avec une vis. Faire très attention àne pas endommager les fils ni les fonctions du volant pendant le montage.

**5. Branchez l'alimentation:** (**Fig. 5**)
Connectez le connecteur de la batterie avec le connecteur du boîtier de manoeuvre.

**6. Montage du siège :(schéma 6)**
Reliez les deux pothooks sur le côté arrière de la selle dans le trou de fixation, placez le siège sur la position plate et appuyez sur l'extrémité avant du siège.
Tournez le bouton de verrouillage sous le siège pour débloquer le siège, soulevez l'extrémité avant de l'assise et tirez le crochet derrière le siège pour retirer le trou fixe du corps et retirer le siège.

**7. Utilisation de la pile de la télécommande : (figure 7)**
Achetez une pile AAA 2*1.5V, ouvrez le couvercle des piles à l'aide du tournevis (non inclus). Placez les deux piles dans la cavité de la pile avec une polarité correcte. Et placez enfin le couvercle des piles.

## Notice d'utilisation :

**A. Forward and reverse: (Fig. A)**
Press on the power switch, the dashboard light will light up when the car is on. Press the power switch again to turn off the car.
Push the shifter forward to move forward. Pull the shifter backward to go in reverse.
Press the foot pedal down to go. Release the foot pedal to stop.
Insert the MP3 cable into the MP3 jack and connect to your device. Turn the MP3 on by rotating the on/off dial. To adjust the volume, rotate the dial.
Turn on the radio by rotating the dial switch, to tune the radio, press 'Reset' and 'Tuning' button.
Press the left and right steering wheel buttons for horn and engine sounds
Battery power indicator: Press the power indicator button to check battery level.
- Three Lights: Battery is fully charged
- Two Lights: Battery level is low
- One Light: Battery power is lower than 9.5V, and the battery must be recharged

Turn off automatically function:
The car will be power off automatically after turn on 2 hours, and the car without any function. Turn on the power switch to restart the car and functions are normal.

**B. Ouverture des portes (schéma B)**
S'assurer que le véhicule est éteint avant de commencer son chargement. Lorsque la batterie est vide, la recharger. Pour recharger le véhicule, retirer le siège et débrancher la prise de la batterie du châssis. Brancher le terminal de la batterie à celui du chargeur, puis brancher le chargeur à une prise murale.

**C. Fonctionnement du volant (schéma C)**
Le volant émet des sons très réalistes.

**D. Fonctionnement de la télécommande: (Fig.D)**
1. Appuyez sur le bouton « Forward », le véhicule avance ; appuyez sur le bouton « Backward », le véhicule fait une marche arrière. La vitesse est à la hauteur de l'engrenage réglé par la télécommande.
2. Le bouton « Vitesse » est le bouton de commande de vitesse, il peut être réglé en trois vitesses. Appuyez sur le bouton pour choisir la vitesse correspondante. La LED affiche une vitesse synchrone, une pleine lumière lorsque la vitesse est la plus rapide, une lumière lorsqu'elle est la plus lente.
3. Appuyez sur le bouton « Gauche », le véhicule retourne à gauche ; appuyez sur le bouton « Droite », le véhicule retourne à droite.
4. Appuyez sur le bouton « Arrêter » pour arrêter le véhicule, tandis que la LED indique un débit. Ensuite, appuyez sur d'autres boutons de la télécommande, le véhicule reprend selon la fonction du bouton.
5. Le véhicule a un démarrage progressif et une fonction d'arrêt doux.
6. Lorsque la télécommande ne fonctionne pas pendant plus de 5S, elle doit entrer en mode veille prolongée (économie d'énergie)
7. Le véhicule sera arrêté automatiquement sans opération pendant 2 heures.

**E. Télécommande à distance avec E-Car: (Fig.E)**
Appuyez simultanément sur les boutons de commande avant, arrière et de vitesse. Les LED clignotants ont montré l'état dans le code. Maintenant, appuyez sur l'interrupteur, en 5 secondes le code automatique sera terminé et les voyants DEL sont rétablis à l'état normalement brillant. La récupération d'état sera automatiquement fermée sans fonctionnement pendant 5S. Si le code échoue, répétez l'action ci-dessus.

**F. Batterie rechargeable: (Fig. F)**
Assurez-vous que le véhicule est hors tension avant que le véhicule ne soit chargé. Lorsque la batterie est faible, veuillez la recharger. Pour recharger la batterie, veuillez retirer le siège et débrancher le connecteur de la batterie de celui du tableau électrique de commande. Connectez la batterie et les connecteurs du chargeur, puis branchez l'alimentation dans une prise murale.

**Fusible thermique:**
Le véhicule a été équipé d'un fusible thermique pour protéger le circuit électrique. Si le véhicule se coupe pendant l'utilisation, le fusible se réinitialise automatiquement après quelques instants, ce qui permet à la voiture de fonctionner normalement.

## RECHARGE DU VÉHICULE:

1. Charger la batterie pendant 12 heures avant la première utilisation de ce véhicule.
2. Brancher le terminal de la batterie et celui du chargeur, puis brancher la fiche du chargeur dans une prise de 117-250 V CA.
3. Après 1 à 2 heures d'utilisation, charger pendant 8 à 12 heures, sans dépasser toutefois 20 heures de chargement.
4. Si le véhicule se déplace moins vite que d'habitude, recharger immédiatement pendant 8 à 12 heures.
5. Si le véhicule n'a pas été utilisé pendant une période prolongée, recharger complètement la batterie puis la recharger une fois tous les trois mois pour augmenter sa durée de vie.
6. Si le chargeur chauffe (sans dépasser 71°C) pendant le chargement, c'est normal.
7. Le connecteur du chargeur ne doit pas être placé à proximité de l'eau car il risquerait de court-circuiter.
8. Le véhicule ne doit être rechargé qu'à l'aide du chargeur fourni pour éviter d'être endommagé.
9. Seuls les adultes sont autorisés à charger la batterie.
10. Ne pas recharger des piles/batteries non rechargeables.
11. Il est recommandé d'utiliser seulement des piles/batteries de type similaire ou équivalent.
12. Les piles/batteries doivent être installées en respectant la bonne polarité.
13. Retirer les piles/batteries endommagées du véhicule.
14. Les terminaux électriques ne doivent pas être court-circuités.
15. Ne pas mélanger des piles/batteries usagées et des piles/batteries neuves.
16. Lorsque la télécommande manque de puissance, changez les piles.

## Entretien

## MAINTENANCE

1. Avant le montage, s'assurer que toutes les pièces sont présentes. S'il manque certaines pièces, contacter le revendeur local.
2. Après le montage, vérifier toutes les pièces et s'assurer que le véhicule fonctionne correctement.
3. Nettoyer soigneusement et régulièrement le produit, et éviter d'endommager les pièces.
4. Pour la sécurité de l'enfant, vérifier l'état du véhicule et l'entretenir régulièrement.

DE

## Montage- und Bedienungsanleitung:

Porsche, Porsche-Schild und das unverwechselbare Design von Porsche-Autos sind die Marken- und Handelsbekleidung der Porsche AG. Erlaubnis erteilt.
Vorwärts- und Rückwärtsgang.
Multifunktionelles Lenkrad mit unterschiedlichen Soundeffekten.
Mit Beleuchtung des Armaturenbretts, Scheinwerfern.
Vielen Dank dass Sie unser Fahrzeug erworben haben. Wir wünschen Ihnen, dass Sie viele Jahre Freude daran haben werden.
Bitte lesen Sie die Gebrauchsanweisung vor Verwendung sorgfältig durch.

## Achtung!

### VORSICHT:

1. Fahrzeug nicht auf Straßen, Bürgersteigen, Abhängen oder Sand verwenden.
2. Fahrzeug auf ebener Fläche verwenden.
3. Fahrzeug nicht überladen. Bitte Gewichtsbeschränkungen beachten. Maximales Gesamtgewicht 35kg.
4. Batterien nur durch Erwachsene aufladen.
5. Kinder sollten nur unter Aufsicht eines verantwortlichen Erwachsenen mit diesem Fahrzeug fahren.
6. Nicht den Stromkreislauf des Fahrzeugs oder angeschlossene elektronische Gerätschaften aufladen.
7. Nicht im Wasser oder anderen Flüssigkeiten fahren.
8. Vor Hindernissen anhalten, umdrehen und das Fahrzeug woanders verwenden.
9. Bitte aufladen, wenn das Fahrzeug langsam fährt, da sich sonst die Lebensdauer der Batterie verringert.
10. Bitte die Batterie vor längerer Außerbetriebnahme vollständig aufladen. Alle 3 Monate erneut aufladen, um die Lebensdauer der Batterie zu verlängern.
11. Nicht im Regen fahren.
12. Batterie, Ladegerät, Kabel, Stecker, Gehäuse und andere Teile sollten regelmäßig auf Schäden überprüft werden.
13. Mit dem Spielzeug verwendete Trafos regelmäßig auf Schäden an Kabeln, Steckern, Gehäuse und anderen Teilen untersuchen. Im Schadensfall das Spielzeug solange nicht mit diesem Trafo verwenden, bis der Schaden behoben wurde.
14. Dieses Fahrzeug ist aufgrund seiner Maximalgeschwindigkeit für Kinder unter 3 Jahren nicht geeignet.
15. Das Fahrzeug darf nur mit dem empfohlenen Ladegerät verwendet werden.
16. Das Ladegerät ist kein Spielzeug.
17. Nur mit einem feuchten Tuch reinigen.
18. Teile auf ihren fehlerfreien Zustand überprüfen. Wenn sie fehlerhaft sind, reparieren oder ersetzen.
19. Tragen Sie stets geeignete Schutzausrüstung.
20. Schwache Batterien müssen aus dem Spielzeug entfernt werden.
21. Wiederaufladbare Batterien sollen vor dem Aufladen aus dem Fahrzeug entfernt werden.
22. Konformitätserklärung: Dieses Produkt entspricht der Anforderung der EU-Richtlinie 2014/53/EU. Sie können die Vollversion dieser Deklaration über support@rollplay.com

### VORSICHT:

**Beachten Sie bitte der Sicherheit Ihres Kindes zuliebe folgende Hinweise:**
1. Darf nur von Erwachsenen zusammengebaut werden
2. Kleine Teile stellen eine Erstickungsgefahr dar; sie sind für Kinder unter drei Jahren nicht geeignet!
3. Das Batteriegehäuse darf nicht von Kindern geöffnet werden.
4. Plastiktüten von Kindern fernhalten, um Erstickung zu verhindern.
5. Nur unter Aufsicht Erwachsener verwenden.
6. Dieses Spielzeug ist aufgrund seiner Maximalgeschwindigkeit für Kinder unter drei Jahren nicht geeignet. Weitere Gefahren bestehen bei der Nutzung auf Privatgrundstücken.
7. Dieses Fahrzeug muss vorsichtig verwendet werden, da es Übung bedarf, um Stürze oder Zusammenstöße zu vermeiden, die den Benutzer oder andere verletzen könnten.
8. Dem Kind die richtige Verwendung des Spielzeugs und besonders die der Bremsen zeigen.
9. Nicht im Straßenverkehr verwenden. Muss von Erwachsenen zusammengebaut werden
10. Auf ebenen, gepflasterten Oberflächen und nicht in der Nähe von Fahrzeugen und anderen Verkehrsteilnehmern fahren.
11. Starke Bodenwellen, Gullys und plötzliche Oberflächenveränderungen meiden.
12. Mit Wasser, Sand, Schmutz, Kies, Blättern und anderem Unrat bedeckte Straßen und Oberflächen meiden.
13. Bei nassem Wetter kann die Bodenhaftung, Bremsfähigkeit und Sicht beeinträchtigt sein.
14. Nicht nachts fahren.
15. Überhöhte Geschwindigkeit beim Berg herunterfahren vermeiden.
16. Auf Fußgänger achten.
17. Vor jeder Fahrt alle Verschlüsse überprüfen und festziehen, es dürfen nicht zwei oder mehr Kinder gleichzeitig fahren.
18. Das Fahrzeug nicht benutzen, wenn es beschädigt ist.
19. Verschlissene oder beschädigte Teile sofort ersetzen.

## Aufbauanleitung

**1. Montage der Vorderräder: (Abb.1)**
Setzen Sie die kleine Unterlegscheibe, das Vorderrad und die kleine Unterlegscheibe nacheinander auf die Vorderradachse auf. Arretieren Sie den Steckbolzen in der Bohrung. Befestigen Sie die Radzierblende am Rad.

**2. Montage des Hinterrads: (Abb.2)**
Nehmen Sie die große Unterlegscheibe und die Steckbolzen aus der Blisterpackung, schieben Sie das Hinterrad und die große Unterlegscheibe nacheinander auf die rechte Hinterachse (die Seite mit den Verzahnungen nach innen) und stellen Sie sicher, dass die Verzahnung des Rades mit dem Getriebe ü bereinstimmt. Dann wird der Steckbolzen in das Loch gesteckt. Befestigen Sie anschließend die Radzierblende am Rad.

**3. Montage der Seitenspiegel:(Abb.3)**
Den Außenspiegel in den Türschlitz einbringen und drücken, bis ein deutliches Klicken hörbar ist. Bitte beachten Sie, dass der linke und rechte Spiegel unterschiedlich sind.

**4. Montage des Lenkrads: (Abb.4)**
Zunächst den Stecker auf dem Lenkrad mit dem Stecker auf der Lenkstange verbinden. Das Lenkrad an der Lenkstange ausrichten und die Kabel zum Befestigen nach unten ziehen. Das Lenkrad in die Lenkstange einführen. Wenn nötig, Lenkrad leicht anheben, um Löcher genau übereinanderzulegen. Bitte beachten Sie, dass die vorstehende Seite nach vorn zeigen sollte. Einen Bolzen in das Loch stecken und mit der Schraube festziehen. Achten Sie darauf, die Kabel und Knöpfe auf dem Lenkrad bei der Montage nicht zu beschädigen.

**5. Mit dem Strom verbinden: (Abb. 5)**
Verbinden Sie den Stecker auf der Batterie mit dem Stecker des Fahrkastens.

**6. Montage des Sitzes:(Abb.6)**
Verbinden Sie die beiden Pothooks auf der Rückseite des Sitzes in das Befestigungsloch, setzen Sie den Sitz auf die flache Position und drücken Sie das vordere Ende des Sitzes.
Drehen Sie den Verriegelungsknopf unter den Sitz, um den Sitz zu entsperren, heben Sie das vordere Ende des Sitzes an und ziehen Sie den Haken hinter den Sitz, um das feste Loch des Körpers herauszunehmen und den Sitz zu entfernen.

**7. Die Batterieverwendung der Fernbedienung: (Abb. 7)**
Kaufen Sie 2*1.5V AAA-Batterien, öffnen Sie die Batterienabdeckung mit einem Schraubenzieher (nicht enthalten). Legen Sie zwei Batterien mit korrekter Polarität in den Batterienhohlraum und schließen Sie die Batterienabdeckung dann.

## Nutzungshinweise:

**A. Vorwärts und Rückwärtsgang: (Abb. A)**
Pressen Sie den Stromknopf und das Armaturenbrett und die Tagfahrleuchten werden aufleuchten. Bewegen Sie die Gangschaltung in die Vorwärtsposition. Das Auto wird nach vorne gehen und die Vorderlichter werden funktionieren, wenn das Gaspedal gedrückt wird. Das Auto wird stoppen, sobald das Pedal losgelassen wird. Um rückwärts zu fahren, bewegen Sie die Gangschalrtung in die Rückwärtsposition und pressen Sie dan den Beschleuniger.
Stecken Sie das MP3-Kabel in den MP3-Anschluss und verbinden Sie es dann mit Ihrem Gerät. Das MP3-Gerät lässt sich einschalten, indem Sie das Ein-/Aus-Wheel drehen. Die Lautstärke lässt sich einstellen, indem Sie das Wheel drehen.
Das Radio schalten Sie ein, indem Sie das Wheel drehen, um den Radiosender einzustellen, drücken Sie zunächst auf
„Reset" und dann auf „Tuning".
Bedienen Sie die linken und rechten Knöpfe am Lenkrad, um Hup- und Motorgeräusche zu erzeugen. Akkustand-sanzeige: Betätigen Sie die Anzeigetaste, um den Batteriestand zu überprüfen.
- Drei Leuchten: Akkustand voll
- Zwei Leuchten: Akkustand niedrig
- Eine Leuchte: Akkuleistung ist niedriger als 9,5 Volt; der Akku muss aufgeladen werden

Automatische Abschaltfunktion:
Das Fahrzeug schaltet sich nach 2 Stunden Gebrauch automatisch ab, sämtliche Funktionen werden somit unzugänglich. Betätigen Sie einfach den Ein-/Aus-Schalter, um das Fahrzeug neu zu starten und wieder auf alle Funktionen zuzugreifen.

**B. Türen öffnen (Abb. B)**
Auf der Innenseite der Tür befindet sich ein Schiebeschalter. Drücken Sie den Schieber auf die offene Position und drücken Sie die Türe leicht nach außen. Die Tür öffnet automatisch.

**C. Lenkrad-Funktion (Abb. C)**
Das Lenkrad verfügt über realistische Soundeffekte.

**D. Verwendung der Fernbedienung: (Abb.D)**
1. Pressen Sie den "Vorwärts"-Knopf und das Fahrzeug bewegt sich vorwärts; pressen Sie den "Rückwärts"-Knopf und das Fahrzeug bewegt sich rückwärts. Die Geschwindigkeit ist vom Gang abhängig, der mittels Fernbedienung gewählt wurde.
2. Der "Geschwindigkeits"-Knopf ist der Geschwindigkeitskontrollknopf, drei Geschwindigkeiten können eingestellt werden. Pressen Sei den Schalter, um die entsprechende Geschwindigkeit zu wählen. Das LED zeigt die Geschwindigkeit synchron an, volles Licht bei der schnellsten, ein Licht bei der langsamsten.
3. Pressen Sie den "Links"-Knopf und das Fahrzeug bewegt sich nach links; pressen Sie den "Rechts"-Knopf und das Fahrzeug bewegt sich nach rechts.
4. Pressen Sie den "Stopp"-Knopf, um das Fahrzeug zu stoppen, während das LED ein Flow anzeigt. Pressen Sie dann die andere Knöpfe auf der Fernbedienung, das Fahrzeug wiederholt gemäß der Knopffunktion.
5. Das Fahrzeug hat eine Soft-Start- und eine Soft-Stopp-Funktion.
6. Wenn die Fernbedienung für mehr als 5S nicht benützt wird, sollte sie in den Ruhezustand (Stromsparmodus) gehen,
7. Das Fahrzeug wird automatisch herunterfahren, wenn es für 10 Stunden nicht verwendet wird.

**E. Code-Fernbedienung mit E-Car: (Abb. E)**
Pressen Sie die Vorwärts, Rückwärst und Geschwindigkeitskontrolknöpfe zur gleichen Zeit. Blinkende LED-Lichter zeigen den Status in den Code. Pressen Sie nun den Netzschalter in 5 Sekunden, ein automatischer Code wird abgeschlossen und LED-Lichter werden wieder in dem normal-hellen Status zurückgesetzt. Status-Wiederherstellung wird bei Nichtverwendung von 5S automatisch geschlossen. Wenn der Code fehlschlägt, wiederholen Sie bitte die obere Aktion.

**F. Batterie-Aufladen:** (**Abb. F**)
Stellen Sie sicher, dass das Fahrzeug ausgeschaltet ist, bevor Sie es aufladen. Wenn die Batterie schwach ist, laden Sie sie bitte auf. Um aufzuladen, entfernen Sie bitte den Sitz und entfernen Sei den Batteriestecker von dem Chassis. Verbinden Sie die Batterie und den Ladegerät-Anschluss, stecken Sie dann die Stromversorgung in eine Steckdose.

**Thermosicherung:**
Das Fahrzeug wurde mit einer Thermosicherung ausgestattet, um den Stromkreis zu schützen. Wenn das Fahrzeug während der Verwendung aussteigt, wird die Sicherung automatisch Zurücksetzen, so dass das Fahrzeug wieder normal funktioniert.

## FAHRZEUG AUFLADEN:

1. Batterie vor der ersten Inbetriebnahme 12 Stunden lang aufladen.
2. Die Stecker der Batterie und des Ladegeräts miteinander verbinden und das Ladegerät in eine 117-250V-Steckdose stecken.
3. Nach 1-2 Stunden Nutzungsdauer mindestens 8-12 Stunden, maximal aber 20 Stunden, aufladen.
4. Bewegt sich das Fahrzeug langsamer als gewohnt, bitte sofort 8-12 Stunden lang aufladen.
5. Wenn das Fahrzeug längere Zeit nicht benutzt wurde, Batterie vollständig aufladen und einmal in drei Monaten laden, um die Lebensdauer der Batterie zu verlängern.
6. Das Ladegerät kann sich beim Aufladen auf bis zu 71°C erhitzen. Dies ist normal.
7. Der Ladegerätstecker darf nicht in die Nähe von Wasser gelangen, da es sonst einen Kurzschluss geben kann.
8. Um Schäden zu vermeiden, das Fahrzeug nur mit dem mitgelieferten Ladegerät aufladen.
9. Batterie darf nur von Erwachsenen aufgeladen werden.
10. Nicht-aufladbare Batterien nicht wiederaufladen.
11. Nur Batterien desselben oder gleichwertigen Typs wie empfohlen verwenden.
12. Batterien richtig herum einlegen.
13. Beschädigte Batterien müssen aus dem Fahrzeug entfernt werden.
14. Die Stromanschlüsse nicht kurzschließen.
15. Keine alten und neuen Batterien gleichzeitig verwenden.
16. Wenn die Fernbedienung nicht genug Strom hat, wechseln Sie bitte die Batterien aus.

# Pflege

## WARTUNG

1. Vergewissern Sie sich vor der Montage, dass Sie alle Teile haben. Wenn ein Teil fehlt, kontaktieren Sie uns bitte.
2. Nach der Montage sämtliche Teilen überprüfen und sicherstellen, dass das Fahrzeug ordnungsgemäß funktioniert.
3. Das Produkt gelegentlich sorgfältig reinigen und keine Teile beschädigen.
4. Das Fahrzeug der Sicherheit Ihres Kindes zuliebe regelmäßig überprüfen und warten.

# ES

## Manual para montaje y uso:

Porsche, el escudo de Porsche y el diseño distintivo de los coches de Porsche son las marcas registradas y el vestido de comercio de Porsche AG. Permiso concedido.
Marcha adelante y marcha atrás.
- Volante multifuncional con diferentes efectos de sonido.
Con luces en el salpicadero, faros delanteros y luces.
Gracias por comprar este vehículo; esperamos que el conductor lo disfrute durante mucho tiempo.
Antes de utilizarlo lea atentamente el manual de instrucciones.

# ¡Atención!

## ADVERTENCIAS:

1. El vehículo no se debe utilizar en carreteras, calzadas, pendientes o arena.
2. El vehículo se debe utilizar sobre una superficie plana.
3. No cargar el vehículo en exceso. Debe tener en cuenta las restricciones de peso: Peso total máximo: 35kg.
4. La batería debe ser cargada por un adulto.
5. Los niños que utilicen este vehículo deben estar supervisados en todo momento por un adulto responsable.
6. No cargar el circuito del vehículo o su equipo eléctrico.
7. No conducir en el agua u otros líquidos.
8. Detenga el vehículo si se aproxima a un obstáculo, dé la vuelta y utilice el vehículo en otra zona.
9. Cargar cuando el vehículo comienza a moverse más despacio o la vida útil de la batería se reducirá.
10. Cargar la batería completamente antes de almacenarla por un largo periodo de tiempo; después, recargar cada tres meses para prolongar su vida útil.
11. No conducir bajo la lluvia.
12. La batería, el cargador, los cables, el enchufe, la carcasa y otras partes deben revisarse de forma periódica para identificar cualquier daño y, si lo tienen, deberán repararse antes de usarlos.
13. Se deben examinar con regularidad los transformadores que se utilizan con el juguete para detectar daños en el cable eléctrico, el enchufe, la caja o en otras partes y, en su caso, no se debe usar el juguete con este transformador hasta que no se haya reparado el daño en cuestión.
14. Este vehículo no es apto para niños menores de 3 años debido a su velocidad máxima.
15. El vehículo solo debe utilizarse con el cargador recomendado.
16. El cargador no es un juguete.
17. Limpiar con un paño húmedo.
18. Revisar que los componentes están en buen estado; si no es así, reparar o sustituirlos.
19. Utilizar equipo de protección.
20. Deben quitarse del juguete las baterías gastadas.
21. Las baterías recargables deberán retirarse del juguete antes de cargarlas.
22. Declaración de conformidad: Este producto cumple con los requisitos de la Directiva de la 2014/53/EU. Usted puede comprar la versión completa de esta declaración sobre support@rollplay.com

## ADVERTENCIA:

**Para la seguridad del niño, preste atención a lo siguiente:**
1. El montaje lo deberá realizar un adulto.
2. Las piezas pequeñas pueden suponer un riesgo de asfixia; no son adecuadas para niños menores de 3 años.
3. Los niños no deben abrir la protección de la batería.
4. Mantener las bolsas de plástico fuera del alcance de los niños para evitar que puedan asfixiarse con ellas.
5. Se requiere la supervisión de un adulto en todo momento.
6. Este vehículo no es apto para niños menores de 3 años debido a su velocidad máxima; existen riesgos adicionales por el uso del juguete en zonas distintas a las áreas privadas.
7. El vehículo debe ser utilizado con precaución ya que requiere habilidad para evitar caídas o colisiones que pueden causar lesiones al usuario o a terceros.
8. El niño debe recibir instrucciones sobre el uso adecuado del vehículo, en especial sobre el sistema de frenado.
9. No utilizar entre el tráfico. El montaje lo deberá realizar un adulto 10. Conducir sobre superficies lisas y pavimentadas, lejos de coches y otros usuarios de la carretera.
11. Evitar golpes fuertes, rejillas de drenaje y cambios abruptos en la superficie.
12. Evitar carreteras y superficies con agua, arena, gravilla, tierra, hojas y otro tipo de escombros.
13. La lluvia puede afectar la tracción, el frenado y la visibilidad.
14. No conducir de noche.
15. Evitar las velocidades excesivas que se producen en las pendientes.
16. Estar alerta a los peatones.
17. Verificar y abrochar todos los cinturones de seguridad antes de cada uso; no permitir que 2 o más niños utilicen el vehículo al mismo tiempo.
18. No utilizar el vehículo si presenta algún daño.
19. Sustituir las piezas gastadas o rotas inmediatamente.

## Instrucciones de montaje

**1. Montaje de las ruedas delanteras: (Fig. 1)**
Inserte de forma ordenada la arandela pequeña, la rueda delantera y la arandela pequeña en el eje de la rueda delantera. Bloquee el pasador de presión en el orificio. Fije el tapacubos en la rueda.

**2. Montaje de la rueda trasera : (Fig. 2)**
Retire la arandela grande y los pasadores de presión del envase de tipo blíster, deslice de forma ordenada la rueda trasera y la arandela grande sobre el eje trasero derecho (con el lado del dentado del engranaje hacia adentro) y asegúrese de que el dentado del engranaje en la rueda coincide con la caja de engranajes. Posteriormente fije el pasador de presión en el orificio. Después fije el tapacubos en la rueda.

**3. Montaje de los retrovisores laterales: (Fig. 3)**
Inserte los retrovisores laterales en el orificio de la puerta; presione hasta que escuche un clic. Tenga en cuenta que el espejo de la derecha es distinto al de la izquierda.

**4. Montaje del volante: (Fig. 4)**
Primero, conecte el conector del volante al de la columna de dirección. Asegúrese de que el volante y la columna de dirección estén alineados y tire de los cables desde abajo para sujetarlos. Inserte el volante en la columna de dirección. Si es necesario, eleve el volante ligeramente para alinear el orificio con el orificio de la columna. Asegúrese de que el lado que sobresale mire hacia el frente. Inserte un tornillo en el orificio y asegúrelo con una tuerca. Procure no dañar los cables y los botones del volante durante su montaje.

**5. Conectar la alimentación eléctrica: (Fig. 5)**
Conectar el conector de la batería con el conector de la caja de transmisión.

**6. Montaje del asiento: (Fig. 6)**
Conecte los dos pothooks en el lado trasero del asiento en el orificio de fijación, coloque el asiento en la posición plana y presione el extremo delantero del asiento.
Gire el botón de bloqueo debajo del asiento para desbloquear el asiento, levante el extremo delantero del asiento y tire del gancho detrás del asiento para sacar el orificio fijo del cuerpo y quite el asiento.

**7. Pilas del radiocontrol: (Fig. 7)**
Comprar dos pilas de 1,5 V AAA, abrir la cubierta de las pilas con un destornillador (no incluido). Colocar las dos pilas en el compartimento con la polaridad correcta y volver a colocar la tapa.

## Instrucciones de funcionamiento:

**A. Marcha hacia delante y hacia atrás: (Fig. A)**
Pulsar el botón de encendido para que se iluminen el salpicadero y los faros diurnos. Mover la palanca de cambios a la posición de marcha hacia adelante. El coche se moverá hacia delante y las luces frontales funcionarán con el acelerador pisado. El coche se detendrá si se suelta el pedal. Para dar marcha atrás, mover la palanca a la posición de marcha atrás y luego pisar el acelerador.
Insertar el cable MP3 en el puerto MP3 y conectarlo al dispositivo.
Encender el MP3 girando la rueda on/off. Para ajustar el volumen, girar la rueda.
Para encender la radio girando la rueda. Para sintonizar, pulsar 'Reset' y 'Tuning'.
Pulsar los botones a la izquierda y derecha del volante para el sonido del claxon y el motor. Indicador de batería: pulsar el botón del indicador para comprobar el nivel de batería.
- Tres luces: batería completamente cargada.
- Dos luces: batería baja.
- Una luz: batería por debajo de 9,5 V, debe ser recargada

Función de apagado automático:
El coche se apagará automáticamente a las 2 horas de encenderse, y las funciones se desactivarán. Pulsar el interruptor de la batería para encender de nuevo el coche y activar las funciones normales.

**B. Abrir puertas (Fig. B)**
Asegúrese de que el vehículo está apagado antes de cargarlo. Recargue la batería cuando esté descargada. Para hacerlo, quite el asiento y desconecte el terminal de la batería del chasis. Conecte el terminal de la batería al del cargador y después enchufe el cable a una toma de corriente.

**C. Funcionamiento del volante (Fig. C)**
El volante tiene diferentes efectos de sonido.

**D. Funcionamiento del radiocontrol: (Fig. D)**
1. Pulsar el botón «Adelante» para que el vehículo se mueva hacia delante; pulsar el botón «Atrás» para que el vehículo se mueva hacia atrás. La velocidad será la establecida en el radiocontrol.
2. El botón «Velocidad» es el botón de control de velocidad. Se pueden usar tres velocidades. Pulsar el interruptor para elegir la velocidad correspondiente. La luz LED muestra la velocidad de forma sincrónica; todas las luces a máxima velocidad y una luz en la velocidad más lenta.
3. Pulsar el botón «Izquierda» para que el vehículo se mueva hacia la izquierda; pulsar el botón «Derecha» para que el vehículo se mueva hacia la derecha.
4. Pulsar el botón «Parar» para detener el vehículo y el LED se pondrá intermitente. Después pulsar otros botones en el radiocontrol para que el vehículo se vuelva a poner en marcha según la función del botón.
5. El vehículo tiene funciones de arranque y parada suaves.
6. Si no se usa el radiocontrol durante más de 5 s, entrará en modo hibernación (ahorro de energía).
7. El vehículo se apaga automáticamente si no se usa durante diez horas.

**E. Código del E-Car con el radiocontrol: (Fig. E)**
Pulsar los botones adelante, atrás y control de velocidad, al mismo tiempo. Las luces LED parpadean e indican el estado de código. Ahora pulsar el interruptor de encendido durante 5 segundos. El código automático se completará y las luces LED volverán a su estado de brillo normal. La recuperación de estado se cierra automáticamente pasados 5 s sin uso. Si el código falla, rogamos repetir los pasos anteriores.

**F. Recarga de pilas (Fig. F)**
Asegurar que el vehículo está apagado antes de cargarlo. Cuando la batería esté casi agotada, recargarla. Para cargarla, quitar el asiento y desconectar el conector de la batería del chasis. Conectar la batería y los conectores del cargador y luego enchufar a una toma de pared.

**Termofusible:**
El vehículo incluye un termofusible que protege el circuito eléctrico. Si se interrumpe la alimentación eléctrica del vehículo mientras se usa, el fusible se reinicia automáticamente pasados unos momentos, lo que permite al coche volver a funcionar con normalidad.

## CARGAR EL VEHÍCULO:

1. Cargue la batería durante 12 horas antes de utilizar el vehículo por primera vez.
2. Conecte la terminal de la batería y el cargador, enchufe posteriormente el cargador en el enchufe de 117-250V AC.
3. Despúes de 1-2 horas de uso, por favor cargue la bateria durante 8-12 horas pero no exceda las 20 horas de carga.
4. Si el vehículo se mueve más lento de lo normal, por favor recargue la batería inmediatamente durante 8-12 horas.
5. Si no ha utilizado el vehículo durante algún tiempo, por favor recargue la batería y vuélvala a cargar cada 3 meses para alargar la vida de la batería.
6. Si el cargador está caliente (por debajo de 71°C) mientras se carga, es normal.
7. El conector del cargador no debe ser situado cerca del agua o causará un corto circuito.
8. El coche sólo se puede cargar con el cargador que se proporciona o el coche se puede dañar.
9. Sólo los adultos pueden cargar la batería.
10. Las pilas no recargables no se pueden recargar.
11. Sólo las pilas iguales o similares a las recomendadas, se pueden usar.
12. Las pilas se deben insertar con la polaridad correcta.
13. Las pilas dañadas deben ser quitadas del coche.
14. Las terminales de carga no deben causar corto circuitos.
15. No mezclar pilas viejas y nuevas.
16. Cuando le falte corriente al radiocontrol, cambiar las pilas.

## Cuidado

### MANTENIMIENTO

1. Antes de proceder con el montaje, compruebe que dispone de todas las piezas. Si falta alguna, póngase en contacto con su tienda local.
2. Cuando realice el montaje, revise todas las piezas y asegúrese de que el vehículo funciona adecuadamente.
3. Limpie con cuidado el producto de vez en cuando y no destruya ninguna pieza.
4. Para proteger al niño, inspeccione y realice tareas de mantenimiento en el coche periódicamente.

# PT

## Manual para montagem e utilização:

Porsche, tarczę Porsche i charakterystyczny design samochodów Porsche są znakami handlowymi i marką Porsche AG. Pozwolenie udzielone.
Mudanças para a frente e para trás.
Volante multifuncional com efeitos sonoros diferentes.
Com luz no tablier, luz dianteira.
Agradecemos-lhe por ter adquirido o nosso veículo e esperamos que o condutor dele desfrute durante vários anos.
Leia atentamente o guia de instruções antes de utilizar o veículo.

## Atenção!

### ADVERTÊNCIAS:

1. O veículo não deverá ser utilizado em estradas, pavimentos, inclinações ou areia.
2. O veículo deve ser utilizado numa superfície plana.
3. Não sobrecarregar o veículo. Ter atenção às restrições de peso: peso máximo total de 35 kg.
4. O carregamento da bateria deverá ser efetuado por um adulto.
5. As crianças que utilizem este veículo devem ser sempre vigiadas por um adulto.
6. Não carregar o circuito do veículo ou o respetivo equipamento elétrico.
7. Não utilizar dentro de água ou de outros líquidos.
8. Parar quando se aproximar de um obstáculo, virar e utilizar o veículo noutro local.
9. Carregar o veículo quando este começar a andar mais lentamente; caso contrário, a vida útil da bateria diminuirá.
10. Carregar totalmente a bateria antes de guardar o veículo durante um longo período de tempo e, em seguida, recarregá-la a cada 3 meses para prolongar a sua vida útil.
11. Não utilizar à chuva.
12. A bateria, carregador, cabo elétrico, tomada, caixa e outras peças deverão ser periodicamente verificadas relativamente a danos; se forem encontrados danos, repará-los antes da utilização.
13. Os transformadores utilizados com o brinquedo têm de ser regularmente examinados relativamente a danos no cabo, tomada, caixa e outras peças; no caso de danos, o brinquedo não deverá ser utilizado com este transformador até os danos terem sido reparados.
14. Este veículo não deverá ser utilizado por crianças com menos de 3 anos, devido à sua velocidade máxima.
15. O veículo apenas pode ser utilizado com o carregador recomendado.
16. O carregador não é um brinquedo.
17. Limpar apenas com um pano húmido.
18. Verificar se os componentes se encontram em boas condições; caso contrário, repará-los ou substituí-los.
19. Deverá ser utilizado equipamento de proteção.
20. Baterias esgotadas devem ser removidas do brinquedo.
21. Baterias recarregáveis devem ser removidas do brinquedo antes de serem carregadas.
22. Declaração de Conformidade: Este produto está em conformidade com os requisitos da directiva da UE 2014/53/EU. Você pode comprar a versão completa deste declaração sobre support@rollplay.com

### AVISO:

**Para a segurança da criança, ter atenção a:**

1. A montagem deve ser efetuada apenas por um adulto.
2. As peças pequenas constituem risco de asfixia; não são adequadas para crianças com menos de 3 anos!
3. As crianças não podem abrir a proteção de segurança da bateria.
4. Manter os sacos de plástico longe das crianças para evitar a asfixia.
5. É necessária a supervisão permanente de um adulto.
6. Este veículo não é adequado para crianças com menos de 3 anos, devido à sua velocidade máxima; existem perigos adicionais de utilização do brinquedo em áreas que não sejam privadas.
7. O veículo deverá ser utilizado com cuidado, uma vez que é necessária alguma habilidade para evitar quedas ou colisões que podem causar lesões no utilizador e em terceiros.
8. A criança tem de ser informada sobre a utilização adequada do brinquedo, nomeadamente sobre a utilização do sistema de travagem.
9. Não utilizar no trânsito. A montagem deverá ser efetuada por um adulto.
10. Utilizar em superfícies planas, pavimentadas, longe de veículos e de outros utilizadores da estrada.
11. Evitar cantos afiados, valetas e alterações bruscas de superfície.
12. Evitar ruas e superfícies com água, areia, gravilha, sujidade, folhas e outros detritos.
13. O tempo húmido pode afetar a tração, travagem e visibilidade.
14. Não utilizar durante a noite.
15. Evitar a velocidade excessiva associada à utilização em descidas.
16. Ter atenção aos peões.
17. Verificar e apertar todos os fechos antes de cada utilização; não permitir que 2 ou mais crianças utilizem o veículo em simultâneo.
18. Não utilizar o veículo, se este apresentar danos.
19. Substituir imediatamente as peças desgastadas ou danificadas.

## Instruções para a montagem

**1. Montar as rodas dianteiras:(Fig.1)**
Insira a arruela pequena, a roda da frente e a arruela pequena no eixo da roda da frente nesta ordem. Prenda a cavilha no orifício. Coloque a jante na roda.

**2. Montar a roda traseira esquerda:(Fig.2)**
Retire a arruela grande e as cavilhas da embalagem, coloque a roda traseira e a arruela grande no eixo da roda direita traseira nesta ordem (o lado com dentes de engrenagem para dentro) e assegure-se de que os dentes de engrenagem na roda coincidam com os da caixa de velocidades. De seguida, coloque a cavilha no orifício. Posteriormente, coloque a jante na roda.

**3. Montar os espelhos retrovisores:(Fig.3):**
Inserir o espelho retrovisor na ranhura da porta, pressionando até ouvir um clique. É importante ter em atenção que os espelhos retrovisores esquerdo e direito são diferentes.

**4. Montar o volante:(Fig.4)**
Em primeiro lugar, ligar o conector ao volante com o conector da haste da direção. Alinhar o volante com a haste da direção e puxar os fios de baixo para apertar. Inserir o volante na haste da direção. Se necessário, elevar ligeiramente o volante para alinhar o orifício com o orifício da haste. Ter em atenção que o lado com a saliência deverá ficar virado para a frente. Inserir um pino no orifício e fixá-lo com o parafuso. Ter cuidado para não danificar os fios e os botões no volante durante a montagem.

**5. Conecte a potência: (Fig. 5)**
Conecte o conector na bateria com o conector da caixa de direção.

**6. Montar o banco:(Fig.6)**
Ligue os dois pothooks no lado de trás do assento no orifício de fixação, coloque o assento na posição plana e pressione a extremidade dianteira do assento.
Gire o botão de bloqueio sob o assento para destravar o assento, levante a extremidade dianteira do assento e puxe o gancho atrás do assento para remover o buraco fixo do corpo e remova o assento.levante el extremo delantero del asiento y tire del gancho detrás del asiento para sacar el orificio fijo del cuerpo y quite el asiento.

**7. O Uso de Bateria do Controle Remoto: (Fig. 7)**
Compre baterias 2*1.5V AAA, abra a tampa da bateria com a chave de fendas (não inclusa). Coloque as duas baterias na cavidade de bateria com a polaridade correta e feche a tampa da bateria por ultimo.

## Instruções de funcionamento:

**A. Frente e reverso: (Fig. A)**
Pressione o botão de potência, e o painel e as lâmpadas diurnas acenderão. Mova a alavanca de marchas para a posição em frente. O carro irá para frente e as luzes frontais irão funcionar quando o acelerador for pressionado. O carro irá parar quando o pedal for libertado. Para dirigir em marcha a ré, mova a alavanca de marchas para a posição reversa, então pressione o acelerador. Introduza o cabo MP3 no conector MP3 e conecte o seu dispositivo. Ligue o MP3 fazendo rodar o botão ligar/desligar. Para ajustar o volume, rode o botão. Ligue o rádio fazendo rodar o interruptor. Para sintonizar o rádio, pressione o botão «Reiniciar» e «Sintonizar».
Pressione os botões esquerdo e direito do volante para os sons da buzina e motor. Indicador de energia da bateria: Pressione o botão indicador de energia para verificar o nível da bateria.

- Três Luzes: A bateria está totalmente carregada
- Duas Luzes: O nível da bateria é baixo
- Uma Luz: O nível da bateria é inferior a 9,5V e a bateria deverá ser recarregada

Desligue automaticamente a função:
O carro desligar-se-á automaticamente após estar ligado durante 2 horas e sem que qualquer função tenha sido utilizada. Ligue o interruptor de alimentação para reiniciar o carro e as funções

**B. Portas que abrem (Fig. B)**
Existe um interruptor deslizante no interior da porta. Deslocar o interruptor para a posição de abertura e empurrar ligeiramente a porta para fora. A porta abrir-se-á automaticamente.

**C. Função do volante (Fig. C)**
O volante possui efeitos sonoros realistas.

**D. Operação do Controle Remoto: (Fig. D)**
1. Pressione o botão "Em frente", o veículo se move para a frente; pressione o botão "Reverso", o veículo vai para trás. A velocidade depende da marcha seleccionada pelo controle remoto.
2. O botão "Velocidade" é o botão de controle de velocidade, três velocidades podem ser definidas. Pressione o interruptor para escolher a velocidade correspondente. LED mostra a velocidade de maneira sincronizada, luz inteira quando na mais rápida, uma luz quando na mais lenta.
3. Pressione o botão "Esquerda", o veículo vira para a esquerda; pressione o botão "Direita", o veículo vira para a direita.
4. Pressione o botão "Parar" para parar o veículo, enquanto o LED mostra um Fluxo. Então pressione outros botões no controle remoto, o veículo repete de acordo com a função do butão.
5. O veículo tem função de início suave e parada suave.
6. Quando o controle remoto não estiver em operação por mais de 5s, entrará em modo de hibernação (economia de energia),
7. O veículo irá desligar automaticamente se estiver sem uso por dez horas.

**E. Código para Controle Remoto com E-Carro: (Fig. E)**
Pressione botões para frente, para trás e de controle de velocidade ao mesmo tempo. Luzes LED piscam para mostrar o código. Agora pressione o interruptor de potência em 5 segundos, o código automático será completado e luzes LED serão restauradas ao estado de brilho normal. Estado de recuperaçãoserá automaticamente encerrado sem uso por 5s. Se o código não funcionar, favor repetir a ação acima.

**F. Recarregamento da bateria: (Fig. F)**
Tenha a certeza de que o veículo está desligado antes do veículo ser carregado. Quando a bateria estiver carregada favor recarregue. Para carregar favor remova o assento e desconecte o conector da bateria do quadro de comandos. Conecte a bateria e os conectores do carregador, então conecte a fonte de energia na tomada.

**Fusível térmico:**
O veículo foi equipado com um fusível térmico para proteger o circuito elétrico. Se o veículo parar durante o uso, o fusível irá reiniciar automaticamente após alguns momentos, permitindo o carro funcionar de novo normalmente.

## CARREGAR O VEÍCULO:

1. Carregar a bateria durante 12 horas antes de utilizar este veículo pela primeira vez.
2. Ligar os conectores da bateria e do carregador e, em seguida, ligar o carregador à tomada elétrica de 117-250 V CA.
3. Após 1-2 horas de utilização, carregar a bateria durante 8-12 horas, mas não exceder as 20 horas de carga.
4. Se o veículo se deslocar mais lentamente do que o habitual, recarregá-lo imediatamente durante 8-12 horas.
5. Se não utilizar o veículo durante algum tempo, deve carregar a bateria totalmente e proceder a este carregamento uma vez a cada 3 meses, para aumentar a vida útil da bateria.
6. Se o carregador estiver quente (abaixo de 71 ºC) durante o carregamento, é normal.
7. O conector do carregador não deverá ser colocado próximo de água, uma vez que poderá entrar em curto-circuito.
8. O veículo deverá ser carregado apenas com o carregador fornecido; caso contrário, o veículo poderá ficar danificado.
9. O carregamento da bateria deve ser efetuado apenas por um adulto.
10. As pilhas não recarregáveis não deverão ser recarregadas.
11. Apenas devem ser utilizadas baterias do tipo recomendado ou de tipo equivalente.
12. Assegurar que as pilhas são inseridas segundo a polaridade correta.
13. As baterias danificadas deverão ser removidas do veículo.
14. Os terminais de alimentação não deverão ser sujeitos a curto-circuito.
15. Não misturar pilhas usadas com pilhas novas.
16. Quando o controle remoto não estiver com pot ê ncia, favor mude as baterias.

## Cuidado

## MANUTENÇÃO

1. Antes da montagem, verificar se estão presentes todas as peças; em caso de falta de peças, contacte a sua loja local.
2. Durante a montagem, verificar todas as peças e assegurar que o veículo se encontra a funcionar corretamente.
3. Limpar ocasionalmente o produto com cuidado, para não destruir qualquer peça.
4. Para garantir a segurança da criança, verificar e efetuar a manutenção do veículo periodicamente.

# IT

## Manuale di montaggio e d'uso:

Porsche, lo scudo Porsche e il design distintivo delle vetture Porsche sono marchi e abiti tradizionali di Porsche AG. Permesso accordato.
Marcia avanti e retromarcia.
Volante multifunzione con una varietà di effetti sonori.
Con illuminazione cruscotto, fanale anteriore.
Grazie per avere acquistato il nostro veicolo, ci auguriamo che il possessore possa usarlo con piacere per molti anni a venire.
Leggere le istruzioni attentamente prima di utilizzare il prodotto.

## Attenzione!

## ATTENZIONE:

1. Non utilizzare il veicolo su strade, marciapiedi, pendii o sabbia.
2. Utilizzare il veicolo su una superficie piana.
3. Non sovraccaricare il veicolo. Prendere nota delle restrizioni di peso: Peso totale massimo: 35 kg.
4. La ricarica della batteria deve essere effettuata da un adulto.
5. I bambini che utilizzano il veicolo devono essere costantemente controllati da un adulto responsabile.
6. Non ricaricare il circuito del veicolo o l'apparecchiatura elettrica connessa.
7. Non usare nell'acqua o in altri liquidi.
8. Se ci si avvicina a un blocco, fermare il veicolo, girarsi e utilizzarlo in un luogo differente.
9. Per evitare di ridurre la durata della batteria, caricarla quando il veicolo comincia a muoversi lentamente.
10. Prima di riporre la batteria per lunghi periodi di tempo, caricarla completamente, ricaricandola ogni 3 mesi per prolungarne la durata.
11. Non usare sotto la pioggia.
12. Controllare periodicamente che batteria, caricabatteria, fili elettrici, spina, chiusura e altre parti non siano danneggiati. Nel caso si riscontrassero parti danneggiate, interrompere l'utilizzo finché non vengono riparate.
13. I trasformatori usati nel giocattolo devono essere controllati regolarmente per verificare l'eventuale presenza di danni nel filo, nella spina, nella chiusura e in altre parti. In presenza di guasti, non utilizzare il giocattolo con questo trasformatore finché non viene riparato.
14. Questo giocattolo non è adatto ai bambini di età inferiore ai 3 anni a causa dell'alta velocità raggiungibile.
15. Usare il giocattolo solo con il caricabatteria consigliato.
16. Il caricabatteria non è un giocattolo.
17. Pulire solo con un panno umido.
18. Controllare che i componenti siano in buone condizioni e, in caso negativo, ripararli o sostituirli.
19. È necessario indossare dispositivi protettivi.
20. Le batterie scariche vanno rimosse dal giocattolo
21. Le batterie ricaricabili vanno rimosse dal giocattolo prima di essere caricate.
22. Dichiarazione di conformità: Questo prodotto è conforme ai requisiti della Direttiva UE 2014/53/EU. È possibile acquistare la versione completa di questa dichiarazione su support@rollplay.com

## AVVERTENZA:

**Per la sicurezza del bambino prestare attenzione a quanto segue:**
1. Il montaggio deve essere effettuato unicamente da un adulto.
2. Le piccole parti rappresentano un pericolo di soffocamento; non sono adatte a bambini di età inferiore ai 3 anni!
3. I bambini non devono aprire la protezione delle batterie.
4. Conservare gli involucri in plastica lontano dai bambini per evitare il soffocamento.
5. È necessaria in ogni momento la supervisione di un adulto.
6. Questo veicolo non è adatto a bambini di età inferiore ai 3 anni a causa della velocità massima raggiungibile; esistono rischi ulteriori legati all'uso del giocattolo in aree diverse dalla proprietà privata.
7. Il veicolo deve essere usato con cautela dal momento che è necessaria una certa destrezza per evitare di cadere o di scontrarsi, causando così lesioni all'utente e a terzi.
8. Occorre istruire il bambino sull'uso corretto del veicolo, in particolare sull'uso del sistema frenante.
9. Da non usare nel traffico. Il montaggio deve essere effettuato da un adulto.
10. Guidare il veicolo su superfici lisce e asfaltate, lontano da altri veicoli e utenti della strada.
11. Evitare dossi particolarmente accentuati, tombini e cambi improvvisi nel tipo di superficie.
12. Evitare strade e superfici ricoperte di acqua, sabbia, ghiaia, sporco, foglie e altri detriti.
13. La pioggia può ridurre la traduzione, la capacità frenante e la visibilità.
14. Non guidare di notte.
15. Evitare una velocità eccessiva quando si percorrono sentieri scoscesi.
16. Prestare attenzione ai pedoni.
17. Controllare e fissare tutti i dispositivi di fissaggio prima di ogni utilizzo, non consentire a 2 o più bambini di salire sul veicolo contemporaneamente.
18. Non utilizzare il veicolo se è danneggiato.
19. Sostituire immediatamente eventuali parti usurate o rotte.

# Istruzioni per il montaggio

**1. Montaggio delle ruote anteriori: (Fig. 1)**
Inserire, in ordine, i cerchi più grandi, le ruote anteriori, ed i cerchi più piccoli sull'asse frontale delle ruote. Chiudere il perno a scatto nel foro. Fissare i copricerchi alla ruota.

**2. Montaggio della ruota posteriore: (Fig. 2)**
Estrarre il cerchio più grande ed i perni a scatto dalla confezione, inserire in ordine la ruota posteriore ed il cerchio più grande sull'asse posteriore destro (il lato con i denti per il cambio deve trovarsi all'interno), ed assicurarsi che i denti per il cambio sulla ruota corrispondano a quelli della scatola del cambio. Quindi chiudere il perno a scatto nel foro. Dopodiché fissare il copricerchio alla ruota.

**3. Montaggio degli specchietti laterali: (Fig. 3)**
Inserire lo specchietto laterale nella fessura della portiera e spingerlo finché non si sente un "clic". Lo specchietto destro e sinistro sono differenti.

**4. Montaggio del volante: (Fig. 4)**
Innanzitutto, collegare il connettore del volante con il connettore dell'asta dello sterzo. Allineare il volante con l'asta dello sterzo e tirare i fili dal basso per fissare. Inserire il volante nell'asta dello sterzo. Se necessario, sollevare leggermente il volante per allinearne il foro con quello presente sull'asta. Il lato con la protuberanza deve essere rivolto in avanti. Inserire un bullone nel foro e fissare con la vite. Non danneggiare i fili e i tasti sul volante durante l'assemblaggio.

**5. Collegate all'alimentazione di corrente: (Fig. 5)**
Collegate il connettore sulla batteria con quello della centralina.

**6. Montaggio del sedile: (Fig. 6)**
Collegare i due tazze sul lato posteriore della sede nel foro di fissaggio, posizionare il sedile sulla posizione piatta e premere l'estremità anteriore del sedile.
Ruotare il pulsante di blocco sotto il sedile per sbloccare il sedile, sollevare l'estremità anteriore del sedile e tirare il gancio dietro il sedile per togliere il foro fisso del corpo e rimuovere il sedile.

**7. Utilizzo della Batteria del Telecomando: (Fig. 7)**
Comprate 2 batterie formato AAA di 1,5 V, aprite il coperchio della batteria con il cacciavite (non incluso). Inserite le due batterie nell'apposito spazio con la polarità corretta e, per finire, chiudete il coperchio delle batterie.

## Istruzioni per l'uso:

**A. Marcia Avanti e Indietro: (Fig. A)**
Premete il pulsante di accensione; il cruscotto e le luci di posizione diurne si accenderanno. Muovete la leva del cambio in avanti. La macchina andrà avanti e le luci anteriori si azioneranno quando si preme il pedale dell'acceleratore. La macchina si fermerà una volta lasciato il pedale. Per fare marcia indietro, muovete la leva del cambio all'indietro, e poi premete l'acceleratore.
Inserire il cavo MP3 nella presa MP3 e collegare il dispositivo. Accendere l'MP3 ruotando l'interruttore on/off. Per regolare il volume, ruotare la manopola.
Accendere la radio ruotando l'interruttore, per sintonizzarla premere i pulsanti Reset e Tuning.
Premere i bottoni a sinistra e a destra sul volante per i suoni del clacson e del motore. Indicatore di batteria: Premere il pulsante dell'indicatore di potenza per controllare il livello della batteria.
- Tre luci: La batteria è completamente carica.
- Due luci: La batteria è bassa.
- Una luce: La potenza è inferiore a 9,5 V e la batteria deve essere ricaricata.

Spegnimento automatico delle funzioni:
L'auto e le sue funzioni si spegneranno automaticamente dopo 2 ore dalla messa in moto. Accendere l'interruttore di potenza per far ripartire l'auto e le sue funzioni.

**B. Apertura delle porte (Fig. B)**
All'interno della portiera si trova un interruttore a scorrimento. Spingere l'interruttore nella posizione di apertura e spingere leggermente la portiera verso l'esterno. La portiera si aprirà automaticamente.

**C. Funzionamento del volante(Fig. C)**
Il volante presenta effetti sonori realistici.

**D. Operazioni del Telecomando: (Fig. D)**
1. Premete il pulsante "Avanti", il veicolo andrà avanti; premete il pulsante "Indietro", il veicolo si muoverà all'indietro. La velocità dipende dalla marcia stabilita con il telecomando.
2. Il pulsante "Velocità" è il pulsante che controlla la velocità e presenta tre livelli diversi. Premete l'interruttore per scegliere la velocità desiderata. Le luci a LED mostreranno il livello di velocità, luce piena quando la velocità è al massimo, luce più leggera quando è più bassa.
3. Premendo il pulsante "Sinistra", il veicolo girerà a sinistra; premendo il pulsante "Destra", il veicolo girerà a destra.
4. Premete il pulsante "Stop" per fermare il veicolo, e la luce a LED mostrerà un'onda. Premete poi altri pulsanti sul telecomando, il veicolo ripartirà a seconda della funzione del pulsante.
5. Il veicolo ha le funzioni SoftStart e SoftStop.
6. Quando il telecomando non viene azionato per più di 5 secondi, entra nella modalità ibernazione (risparmio energetico),
7. Il veicolo si spegnerà automaticamente in caso di inattività per dieci ore.

**E. Codice Telecomando con Auto Elettrica: (Fig. E)**
Premete contemporaneamente i pulsanti avanti, indietro e controllo della velocità. Le luci a LED lampeggianti mostrano lo stato nel codice. Ora premete l'interruttore di potenza entro 5 secondi, il codice automatico verrà completato e le luci torneranno alla normale intensità luminosa. Il recupero dello stato verrà chiuso automaticamente in caso di inattività per 5 secondi. Se il codice fallisce, si prega di ripetere le predette operazioni.

**F. Ricarica della Batteria: (Fig. F)**
Assicuratevi che il veicolo sia spento prima di ricaricarlo. Si prega di ricaricare la batteria quando è a basso livello. Per ricaricarla, rimuovete il sedile e staccate il connettore della batteria dal telaio. Collegate i connettori della batteria e del caricatore, poi inserite l'alimentazione in una presa elettrica.

**Fusibile Termico:**
Al veicolo è stato installato un fusibile termico per proteggere il circuito elettrico. Se il veicolo smette di funzionare durante l'uso, il fusibile si resetterà automaticamente dopo qualche secondo, permettendo alla macchina di funzionare normalmente.

## RICARICA DEL VEICOLO:

1. Caricare la batteria per 12 ore prima di utilizzare il veicolo per la prima volta.
2. Collegare i connettori della batteria e del caricabatteria, quindi inserire la spina del caricabatteria in una presa elettrica da 117-250 V CA.
3. Dopo 1-2 ore di utilizzo, ricaricare per 8-12 ore, senza eccedere le 20 ore di ricarica.
4. Se il veicolo si muove più lentamente del solito, ricaricare immediatamente per 8-12 ore.
5. Se il veicolo non è stato utilizzato per lungo tempo, caricare completamente la batteria e ripetere l'operazione una volta ogni 3 mesi per estendere la durata della batteria.
6. Se il caricabatteria è caldo (sotto i 71°C) durante la carica, è normale.
7. Non porre il connettore del caricabatteria a contatto con l'acqua o andrà in cortocircuito.
8. Caricare il veicolo esclusivamente tramite il caricabatteria in dotazione, altrimenti potrebbe danneggiarsi.
9. La batteria deve essere caricata solo da un adulto.
10. Le batterie non ricaricabili non vanno ricaricate.
11. Si raccomanda di utilizzare solo batterie del tipo consigliato o di un tipo equivalente.
12. Inserire le batterie secondo la polarità corretta.
13. Rimuovere dal veicolo le batterie danneggiate.
14. I terminali di alimentazione non vanno messi in corto circuito.
15. Non mescolare batterie vecchie e nuove.
16. Quando il telecomando è a bassa potenza, si prega di ricaricare le batterie.

# Cura

## MANUTENZIONE

1. Prima dell'assemblaggio, verificare la presenza di tutte le parti e, se ne mancano alcune, contattare il negozio di riferimento.
2. Una volta completato l'assemblaggio, controllare tutte le parti e assicurarsi che il veicolo funzioni correttamente.
3. Pulire con cura il prodotto di tanto in tanto, senza rovinarne le parti.
4. Per la sicurezza del bambino, controllare e curare periodicamente la manutenzione dell'automobile.

PL

## Instrukcja montażu i użytkowania:

Porsche, tarczę Porsche i charakterystyczny design samochodów Porsche są znakami handlowymi i marką Porsche AG. Pozwolenie udzielone.
Biegi do jazdy w przód i w tył.
Wielofunkcyjna kierownica z efektami dźwiękowymi.
Oświetlenie deski rozdzielczej, przodu auta oraz światła.
Dziękujemy za zakup naszego pojazdu. Mamy nadzieję, że jego mały kierowca będzie się świetnie bawił przez najbliższe lata.
Prosimy o uważne przeczytanie instrukcji przed rozpoczęciem użytkowania pojazdu.

## Uwaga!

### OSTRZEŻENIA:

1. Pojazdu nie wolno używać na ulicach, chodnikach, wzniesieniach ani na piasku.
2. Pojazdu należy używać wyłącznie na równej powierzchni.
3. Nie wolno przeciążać pojazdu. Należy uwzględnić ograniczenia wagowe: Maksymalna dopuszczalna masa wynosi 35 kg.
4. Akumulator może ładować wyłącznie osoba dorosła.
5. Dzieci bawiące się pojazdem powinny znajdować się pod stałym nadzorem dorosłego opiekuna.
6. Nie wolno bezpośrednio ładować obwodów elektrycznych pojazdu ani jego urządzeń elektrycznych.
7. Pojazdu nie wolno używać w wodzie ani innych cieczach.
8. W przypadku napotkania przeszkody należy się zatrzymać, zawrócić i ruszyć w innym kierunku.
9. Akumulator należy naładować, gdy pojazd zaczyna jeździć wolniej. W przeciwnym razie czas eksploatacji akumulatora ulegnie skróceniu.
10. Przed dłuższym przechowywaniem nieużywanego pojazdu należy całkowicie naładować jego akumulator, a następnie ładować go raz na 3 miesiące, aby przedłużyć jego trwałość.
11. Pojazdu nie wolno używać podczas deszczu.
12. Akumulator, ładowarkę, przewody elektryczne, wtyczkę, obudowę i pozostałe części należy okresowo sprawdzać, a w razie stwierdzenia uszkodzenia naprawić przed przystąpieniem do użytkowania.
13. Transformatory używane z zabawką należy regularnie sprawdzać. Należy kontrolować, czy kabel, wtyczka, obudowa lub inne części nie uległy uszkodzeniu, a w razie stwierdzenia problemu należy usunąć wykrytą usterkę przed ponownym użyciem pojazdu.
14. Pojazd nie nadaje się dla dzieci poniżej 3. roku życia ze względu na osiąganą prędkość maksymalną.
15. Do ładowania akumulatora pojazdu można używać wyłącznie zalecanej ładowarki.
16. Ładowarka nie jest zabawką.
17. Czyścić wyłącznie wilgotną szmatką.
18. Należy sprawdzać, czy poszczególne elementy są w dobrym stanie – w razie problemów trzeba je naprawić lub wymienić.
19. Należy nosić wyposażenie ochronne.
20. Wyczerpane baterie należy usunąć z zabawki.
21. Akumulatory ładowalne należy usunąć z zabawki przed ładowaniem.
22. Deklaracja Zgodności: Produkt ten jest zgodny z wymaganiami Dyrektywy UE 2014/53/EU. Można zakupić pełną wersję tej deklaracji na support@rollplay.com

### OSTRZEŻENIE:

**Aby zapewnić dziecku bezpieczeństwo, należy przestrzegać następujących zasad:**

1. Montaż może przeprowadzić wyłącznie osoba dorosła.
2. Małe części grożą zadławieniem. Nie są odpowiednie dla dzieci poniżej 3. roku życia.
3. Dzieciom nie wolno otwierać osłony akumulatora.
4. Plastikowe woreczki należy przechowywać poza zasięgiem dzieci, aby uniknąć ryzyka uduszenia.
5. Bawiące się dziecko powinno cały czas znajdować się pod opieką osoby dorosłej.
6. Pojazd nie nadaje się dla dzieci poniżej 3. roku życia ze względu na osiąganą prędkość maksymalną. Użytkowanie zabawki na obszarze innym niż dom lub prywatna posesja niesie ze sobą dodatkowe ryzyko.
7. Pojazdu należy używać z zachowaniem szczególnej ostrożności, ponieważ brak umiejętności i nieuwaga mogą doprowadzić do upadku lub zderzenia, w wyniku którego poszkodowany może być użytkownik lub osoba trzecia.
8. Należy poinstruować dziecko w zakresie właściwego użytkowania zabawki, a w szczególności korzystania z hamulca.
9. Nie wolno używać pojazdu w ruchu drogowym. Montaż musi przeprowadzić osoba dorosła
10. Pojazdu należy używać na równej, utwardzonej nawierzchni, z dala od innych pojazdów i uczestników ruchu drogowego.
11. Należy omijać wyboje, kratki studzienek kanalizacyjnych oraz pozostałe nierówności.
12. Należy unikać ulic i nawierzchni zalanych wodą lub pokrytych piaskiem, żwirem, błotem, liśćmi itp.
13. Deszczowa pogoda może negatywnie wpłynąć na właściwości jezdne i działanie hamulców, a także ograniczyć widoczność.
14. Pojazdu nie wolno używać po zmierzchu.
15. Należy unikać rozwijania zbyt wysokiej prędkości podczas jazdy z górki.
16. Należy uważać na przechodniów.
17. Należy sprawdzić, czy wszystkie zapięcia są prawidłowo zabezpieczone. W pojeździe może jednocześnie przebywać tylko jedno dziecko.
18. Nie wolno używać uszkodzonego pojazdu.
19. Należy natychmiast wymienić zużyte lub uszkodzone części.

## Instrukcja montażu

**1. Montaż przednich kół: (Rys. 1)**
Nałóż małą podkładkę, przednie koło i małą podkładkę na półoś przednią w odpowiedniej kolejności. Wetknij spinkę do otworu. Zamontuj kołpak do koła.

**2. Montaż tylnego koła: (Rys. 2)**
Wyjmij dużą podkładkę oraz spinkę z blistra, wsuń tylne koło oraz dużą podkładkę na półoś tylną prawą w odpowiedniej kolejności (bok z zębami przekładni do wewnątrz) i upewnij się, że zęby przekładni na kole pasują do skrzyni biegów. Następnie zamocuj spinkę w otworze. Potem zamontuj kołpak do koła.

**3. Montaż lusterek zewnętrznych: (Rys. 3)**
Wsuń lusterko w otwór w drzwiach pojazdu, naciskając je delikatnie, dopóki nie usłyszysz kliknięcia. Należy pamiętać, że lewe lusterko różni się od prawego.

**4. Montaż kierownicy: (Rys. 4)**
Najpierw połącz złącze kierownicy ze złączem drążka kierowniczego. Wyrównaj kierownicę z drążkiem kierowniczym i pociągnij przewody od dołu, wciągając je do środka drążka. Umieść kierownicę na drążku kierowniczym. Jeżeli to konieczne, unieś delikatnie kierownicę, by wyrównać otwór w kierownicy z otworem w drążku kierowniczym. Należy zwrócić uwagę, by wypust był skierowany do przodu pojazdu. Połącz oba elementy przy pomocy śruby i nakrętki. Należy zachować ostrożność, by podczas montażu nie uszkodzić przewodów i przycisków na kierownicy.

**5. Podłącz zasilanie:** (**Rysunek. 5**)
Podłącz baterię do skrzy ń ki jazdy.

**6. Montaż fotela: (Rys. 6)**
Połączyć dwie szuflady z tylnej strony fotela do otworu mocującego, umieścić fotel w pozycji płaskiej i nacisnąć przedni koniec fotela.
Obróć blokadę pod siedzeniem w celu odblokowania fotelika, podnieś przedni koniec fotelika i pociągnij hak za siedzeniem, aby wyjąć stały otwór i zdjąć siedzenie.

**7. Korzystania z baterii dla zdalnego sterowania: (Rysunek 7)**
Kup 2 baterie 1.5V AAA, otwórz pokrywę sekcji baterii, korzystając ze śrubokrętu (nie jest dostępny w komplecie). Wstaw dwie baterię do przedziału, poprzednio sprawdziwszy właściwą polaryzację, po czym zamkij przedział baterii, ustawiając pokrywę w pierwotną pozycję.

## Instrukcja obsługi:

**A. Do przodu i do tyłu: (Rysunek A)**
Naciśnij przycisk zasilania, po czym pulpit oraz światła do jazdy dziennej zaświecą się. Ustaw przesuwnik zmiany biegów w pozycję do przodu. Samochód pojedzie do przodu, przy czym światła przednie świecić się będą przy naciśnięciu pedału przedniego. Samochód zatrzyma się kiedy zwolnisz pedał. Żeby poruszać się do tyłu, ustaw przesuwnik biegów w pozycję tylną, po czym przyciśnij pedał przyśpieszenia.
Włóż kabel MP3 do gniazda MP3 i podłącz go do urządzenia. Włącz MP3 przekręcając pokrętło wł./wył . Aby wyregulować głośność, obróć pokrętło. Włącz radio, obracając pokrętło, aby dostroić radio, naciśnij przycisk "Resetuj" i "Tuning".
Naciśnij lewy i prawy przycisk kierownicy, aby włączyć dźwięki klaksonu i silnika. Wskaźnik naładowania baterii: Naciśnij przycisk zasilania, aby sprawdzić poziom naładowania baterii.

- Trzy lampki: bateria jest w pełni naładowana.
- Dwie lampki: poziom naładowania akumulatora jest niski.
- Jedna lampka: Moc baterii jest niższa niż 9,5 V, baterię więc należy naładować.

Funkcja automatycznego wyłączania:
Samochód zostanie wyłączony automatycznie po 2 godzinach pracy, jeżeli nie będzie włączona żadna funkcja. Włącz przełącznik zasilania, aby ponownie uruchomić samochód, a funkcje zadziałają normalnie.

**B. Otwieranie drzwi (Rys. B)**
W drzwiach znajduje się przesuwana klamka. Przesuń klamkę do pozycji otwartej i delikatnie popchnij drzwi do zewnątrz. Drzwi zostaną otwarte automatycznie.

**C. Działanie kierownicy (Rys. C)**
Kierownica emituje realistyczne efekty dźwiękowe.

**D. Funkcjonowanie zdalnego sterowania: (Rysunek D)**
1. Naciśnij przycisk "Forward" (DO PRZODU), żeby pojazd zaczął poruszać się do przodu; naciśnij "Backward" (DO TYŁU), żeby pojazd zaczął poruszać się do tyłu. Prędkość ustawia się wg zmiany biegów za pomocą pilotu zdalnego sterowania.
2. Przycisk "Speed" (PRĘDKOŚĆ) używany jest do ustawienia jednej z trzech prędkości. Naciśnij przycisk żeby wybrać odpowiednią prędkość. Jaskrawość LED odpowiada prędkości: maksymalna jaskrawość przy najwyższej prędkości, minimalna przy najniższej.
3. Naciśnij przycisk "Left" (WLEWO), żeby pojazd zaczął poruszać się w lewą stronę; aciśnij przycisk "Right" (WPRAWO), żeby pojazd zaczął poruszać się w prawą stronę.
4. Naciśnij przycisk "Stop", żeby pojazd zatrzymał się, przy czym LED pokaże płynięcie. Następnie naciśnij inne przyciski na pilocie sterowania, żeby pojazd poruszał się zgodnie z funkcjami wybranych przycisków.
5. Pojazd ma funkcje płynnego startu i płynnego zatrzymania się.
6. Kiedy pilot sterowania nie jest wykorzystywany przez ponad 5 sekund, przejdzie w stan hibernacji (czuwania i oszczędzania baterii),
7. Pojazd automatycznie wyłączy się po 10 godzinach niekorzystania z niego.

**E. Programowanie pilotu zdalnego sterowania za pomocą E-Car: (Rysunek E)**
Jednocześnie naciśnij przyciski do przodu, do tyłu oraz sterowania prędkości. Pulsujące ;lampki LED oznaczają stan programowania. Następnie naciśnij przycisk zasilania i utrzymuj go przez 5 sekund, po czym automatyczne programowanie zostanie zakończone, a lampki LED wrócą do normalnego stanu jaskrawości. Procedura odzyskania stanu będzie zakończona automatycznie po 5 sekundach niekorzystania. W wypadku nieudanego programowania, powtórz powyższe kroki.

**F. Ładowanie baterii: (Rysunek F)**
Zanim zaczynać ładowanie pojazdu, upewnij się że pojazd jest wyłączony. Jeżeli bateria jest rozładowana lub bliska rozładowania, naładuj ją. Aby naładować baterię, wyjmij siedzenie i odłącz złącze baterii od złącza na desce rozdzielczej. Podłącz wtyk baterii do wtyku ładowarki, po czym podłącz ładowarkę do gniazdka sieci elektrycznej.

**Bezpiecznik termiczny:**
Pojazd wyposażony jest w bezpiecznik termiczny chroniący obwód elektryczny. Jeżeli pojazd wyłączy się w trakcie wykorzystania, bezpiecznik automatycznie zresetuje się po kilku sekundach, po czym samochód znów zacznie działać normalnie.

## ŁADOWANIE POJAZDU:

1. Przed pierwszym użyciem pojazdu należy ładować akumulator przez 12 godzin.
2. Połącz złącze akumulatora ze złączem ładowarki, a następnie podłącz ładowarkę do gniazdka sieciowego 117–250 V AC.
3. Po 1–2 godzinach zabawy należy ładować akumulator przez 8-12 godzin, jednak nie wolno przekraczać 20 godzin ładowania.
4. Jeżeli pojazd porusza się wolniej niż zwykle, należy niezwłocznie podłączyć akumulator do ładowania na 8-12 godzin.
5. Jeżeli pojazd nie był używany przez dłuższy czas, należy naładować w pełni akumulator, a także ładować go raz na 3 miesiące, aby przedłużyć jego trwałość.
6. Wysoka temperatura ładowarki podczas ładowania (powyżej 71°C) jest zjawiskiem normalnym.
7. Ze względu na ryzyko zwarcia, złącze ładowarki nie może znaleźć się w pobliżu wody.
8. Pojazd można ładować wyłącznie przy użyciu dołączonej ładowarki. Korzystanie z innych ładowarek może spowodować uszkodzenie zabawki.
9. Akumulator może ładować wyłącznie osoba dorosła.
10. Nie należy ponownie ładować baterii, które nie są akumulatorami.
11. Należy używać wyłącznie baterii tego samego rodzaju lub ich zalecanego odpowiednika.
12. Montując baterie należy zwracać uwagę na ich biegunowość.
13. Uszkodzone baterie należy wyjąć z pojazdu.
14. Nie należy podłączać zasilania pojazdu poprzez zwarcie przewodów.
15. Nie wolno łączyć nowych baterii ze starymi.
16. W razie wyczerpania baterii pilotu zdalnego sterowania, zmień baterie.

# Konserwacja

## PIELĘGNACJA

1. Przed rozpoczęciem montażu należy sprawdzić, czy w opakowaniu znalazły się wszystkie elementy. Jeżeli czegoś brakuje, należy skontaktować się ze sprzedawcą
2. Po montażu należy sprawdzić wszystkie elementy i upewnić się, że działają prawidłowo.
3. Pojazd należy regularnie czyścić, zachowując ostrożność, aby nie zniszczyć żadnej części.
4. Aby zapewnić dziecku bezpieczeństwo, pojazd należy poddawać okresowym przeglądom.

# NL

## Handleiding voor montage en gebruik:

Porsche, het Porsche-schild en het onderscheidende ontwerp van Porsche-auto's zijn de handelsmerken en handelsjurk van Porsche AG. Toestemming verleend.
Versnellingen vooruit en achteruit.
Multifunctioneel stuur met verschillende geluidseffecten.
Met dashboardverlichting, koplampen.
Hartelijk dank voor de aankoop van deze auto. We hopen dat de chauffeur (m/v) er nog jaren plezier aan zal beleven.
Lees deze instructies zorgvuldig door voor u de auto gebruikt.

# Let op!

## VOORZICHTIG:

1. De auto mag niet gebruikt worden op wegen, stoepen, hellingen of zand.
2. De auto dient gebruikt te worden op een vlakke ondergrond.
3. Overbelast de auto niet. Let goed op de beperkingen ten aanzien van het gewicht: Het maximumgewicht voor gebruik is 35 kg.
4. De accu moet worden opgeladen door een volwassene.
5. Kinderen mogen uitsluitend onder toezicht van een verantwoordelijke volwassene in dit voertuig rijden.
6. Laad het elektrische circuit van de auto of de daarop aangesloten apparatuur niet op.
7. Niet in water of andere vloeistoffen rijden.
8. Stop als een obstakel in de weg staat en draai om om de auto elders te gebruiken.
9. Laad de accu op als de auto niet zo snel wil rijden als normaal, anders wordt de levensduur van de batterij verkort.
10. Laad de accu volledig op alvorens deze voor een langere periode op te slaan. Laad deze daarna elke 3 maanden op om de levensduur van de accu te verlengen.
11. Rijd niet in de regen.
12. De accu, oplader, elektrische bedrading, stekker, behuizing en andere onderdelen dienen periodiek gecontroleerd te worden op beschadigingen. Herstel eventuele beschadigingen vóór de auto opnieuw gebruikt wordt.
13. De transformatoren die voor het speelgoed gebruikt worden, dienen regelmatig op schade aan het snoer, stekker, behuizing en andere delen te worden gecontroleerd. Wanneer u schade constateert, mag het speelgoed niet gebruikt worden tot de schade is gerepareerd.
14. Deze auto is niet geschikt voor kinderen jonger dan 3 jaar vanwege de maximale snelheid die gehaald kan worden.
15. De auto mag uitsluitend gebruikt worden in combinatie met de aanbevolen oplader.
16. De oplader is geen speelgoed.
17. Uitsluitend met een vochtige doek schoonmaken.
18. Controleer of de componenten in goede staat zijn en repareer of vervang ze indien dat niet het geval is.
19. Beschermende uitrusting moet worden gedragen.
20. Schwache Batterien müssen aus dem Spielzeug entfernt werden.
21. Wiederaufladbare Batterien sollen vor dem Aufladen aus dem Fahrzeug entfernt werden.
22. Verklaring van overeenstemming: Dit product voldoet aan de eisen van de EU-richtlijn 2014/53/EU. U kunt de volledige versie van deze verklaring te kopen op support@rollplay.com

## WAARSCHUWING:

**Let voor de veiligheid van uw kind op het volgende:**
1. De montage dient door een volwassene gedaan te worden.
2. Kleine onderdelen kunnen verstikking veroorzaken; ze zijn niet geschikt voor kinderen jonger dan 3 jaar!
3. Kinderen mogen de behuizing van de accu niet openen.
4. Houd plastic zakken uit de buurt van kinderen om verstikking te voorkomen.
5. Ouderlijk toezicht is altijd vereist.
6. Door zijn maximumsnelheid is dit speelgoed niet geschikt voor kinderen jonger dan 3 jaar. Er bestaan extra gevaren bij het gebruik van het speelgoed in gebieden buiten de eigen (woon)omgeving.
7. Gebruik de auto met enige voorzichtigheid omdat er vaardigheden vereist zijn om valpartijen en letsel voor de gebruiker en derden te voorkomen.
8. Het kind dient instructies te ontvangen voor het juiste gebruik van de auto, vooral op het gebied van het remsysteem.
9. Niet gebruiken in het verkeer. De auto moet in elkaar worden gezet door een volwassene.
10. Bestuur de auto op gladde, bestrate oppervlakken en uit de buurt van auto's en andere weggebruikers.
11. Vermijd scherpe stoepranden, afwateringsroosters en afwijkingen in het wegdek.
12. Vermijd straten en oppervlakken met water, zand, grind, vuil, bladeren en andere voorwerpen.
13. Natte weersomstandigheden kunnen van invloed zijn op de tractie, het remmen en de zichtbaarheid.
14. Gebruik dit voertuig niet in het donker.
15. Wees voorzichtig op afdalingen en voorkom dat de auto te snel rijdt.
16. Let op voetgangers.
17. Controleer voor elke rit of alle bevestigingsmiddelen goed vast zitten. Per keer mag er maximaal 1 kind in de auto zitten.
18. Gebruik de auto niet wanneer deze is beschadigd.
19. Vervang versleten of gebroken onderdelen onmiddellijk.

## Montage-instructies

**1. Monteer de voorwielen (afb. 1):**
Plaats een kleine sluitring, het voorwiel en een kleine sluitring op de voorwielas, in die volgorde. Zet de borgpen vast in het gat. Plaats de siervelg op het wiel.

**2. Monteer het achterwiel (afb. 2):**
Neem de grote sluitring en de borgpennen uit de verpakking, plaats het achterwiel en de grote sluitring in de juiste volgorde op de rechter achteras (de kant met de tandwieltanden moet naar binnen gekeerd zijn) en zorg ervoor dat de tandwieltanden passen op de versnellingsbak. Zet vervolgens de borgpen vast in het gat. Plaats daarna de siervelg op het wiel.

**3. Monteer de buitenspiegels (afb. 3):**
Plaats de buitenspiegel in de daarvoor bestemde sleuf in het portier en duw de spiegel vast tot u een klik hoort. Let erop dat u de spiegels links en rechts aan de juiste kant monteert.

**4. Monteer het stuur (afb. 4):**
Plaats eerst het stuur op de stuurstang. Lijn het stuur op met de stuurstang en trek de kabels aan voor de bevestiging. Plaats het stuur op de stuurstang. Til het stuur zo nodig iets op om het gat te laten oplijnen met het gat van de stang. NB: de zijde met het uitsteeksel moet naar voren zijn gericht. Plaats een bout in het gat en maak deze vast aan de schroef. Pas op dat u de kabels en knoppen op het stuurwiel niet beschadigt.

5. Sluit aan op het stroomnet: **(**Fig. 5**)**
Sluit de connector op de batterij aan op de connector op de bok.

**6. Monteer de stoel (afb. 6):**
Zet de twee pothooks aan de achterkant van de zitting in het bevestigingsgat, plaats de zitting op de platte positie en druk op de voorkant van de zitting. Draai de vergrendelingsknop onder de stoel om de stoel te ontgrendelen, de voorkant van de stoel op te tillen en de haak achter de stoel te trekken om het vaste gat te verwijderen en de stoel te verwijderen.

**7. Het batterijgebruik van de afstandsbediening: (Fig. 7)**
Koop 2* 1,5 V AAA-batterijen, open het batterijdeksel met een schroevendraaier (niet meegeleverd). Plaats de twee batterijen op de juiste wijze (polariteit) in de batterijruimte en sluit als laatste het batterijdeksel.

## Gebruiksaanwijzing:

**A. Vooruit en achteruit (Fig. A)**
Druk op de aan/uit knop en de dashboard- en dagverlichtinglampen lichten op. Beweeg de versnellingspook naar de vooruit-positie. De auto gaat vooruit en de voorlampen gaan werken als het gaspedaal wordt ingedrukt. De auto stopt als het pedaal wordt losgelaten. Beweeg, om achteruit te rijden, de versnellingspook in de achteruit-positie, druk dan op het gaspedaal.
Steek de MP3-kabel in de MP3-aansluiting en verbind met uw apparaat. Schakel de MP3 in door aan de knop Aan/uit te draaien. Draai aan de draaiknop om het volume aan te passen.
Schakel de radio in door aan de draaiknop te draaien; stel de radio in met indrukken van de knop
"Reset" en "Tuning".
Druk op de linker en rechter stuurknoppen voor claxon- en motorgeluiden.
Indicator batterijvermogen: Druk op de indicatorknop van de voeding om het batterijniveau te controleren.
- Drie lampjes: De batterij is volledig opgeladen.
- Twee lampjes: Het batterijniveau is laag.
- Een lampje: Het batterijvermogen is lager dan 9,5 V en de batterij moet worden opgeladen.

Automatische uitschakelfunctie:
De auto wordt automatisch uitgeschakeld na 2 uur inschakelen en de auto heeft geen enkele functie. Schakel de stroomschakelaar in om de auto opnieuw op te starten en de functies zijn normaal.

**B. De portieren openen (afb. B)**
n het portier zit een schuifschakelaar. Schuif deze naar voren en duw het portier naar buiten. Het portier wordt nu automatisch verder geopend.

**C. Stuur (afb. C)**
Het stuur heeft realistische geluidseffecten.

**D. Werking van de afstandsbediening: (Fig. D)**
1. Druk op de "Vooruit"-knop, het voertuig beweegt vooruit; druk op de "achteruit"-knop, het voertuig loopt achteruit. Snelheid hangt af van de versnellingsstand op de afstandsbediening.
2. De "snelheids"-knop is de regelknop voor de snelheid en kan op drie snelheden ingesteld worden. Druk op de knop om de corresponderende snelheid te kiezen. LED's tonen synchroon daarmee volledige verlichting bij hoogste snelheid, één lamp bij de langzaamste.
3. Druk op de "linker"-knop, het voertuig gaat naar links; druk op de "rechts"-knop, het voertuig gaat naar rechts.
4. Druk op de "stop"-knop om het voertuig te laten stoppen, terwijl de LED een Flow (stroming) toont. Druk daarna op andere knoppen op de afstandsbediening en het voertuig rijdt opnieuw volgens de functie van de knoppen.
5. Het voertuig heeft een soft start en soft stop functie.
6. Als de afstandsbediening meer dan 5 sec. niet gebruikt wordt, dient hij over te gaan in de slaap (stroombesparende) stand,
7. Het voertuig zal automatisch uitschakelen als het tien uur niet gebruikt wordt.

**E. Code afstandsbediening bij E-auto: (Fig. E)**
Druk gelijktijdig op de vooruit, achteruit en snelheids-knoppen. Oplichtende LED-lampen tonen de status in de code. Druk nu gedurende 5 seconden op de aan/uit-knop en de automatisch code wordt voltooid en de LED-lampen gaan terug naar hun normale heldere status. Statusherstel zal automatisch gesloten worden als gedurende 5 sec. geen bediening plaatsvindt. Herhaal, als de code niet correct is, de bovenstaande actie.

**F. Batterij opladen: (Fig. F)**
Zorg ervoor dat het voertuig uit geschakeld is voordat het voetuig opgaladen wordt. Laad de batterij op als hij bijna leeg is. Verwijder, voor het opladen, eerst de zitting en maak de batterijconnector los van het chassis. Sluit de batterij en de oplaadconnectors aan en sluit de stekker aan op een wandcontactdoos.

**Warmtezekering:**
Het voertuig is uitgerust met een warmtezekering om het elektrisch circuit te beveiligen. Als het voertuig stopt tijdens gebruik zal de zekering na een tijdje automatisch resetten, waardoor de auto weer normaal zal werken.

## DE AUTO OPLADEN:

1. Laad de accu 12 uur op voor het eerste gebruik.
2. Verbind de accu met de oplaad-aansluitingen en steek de stekker van de oplader in een stopcontact met wisselstroom van 117-250 V.
3. Laad de accu na 1-2 uur gebruik weer 8-12 uur op. Laad de accu niet langer op dan 20 uur.
4. Als de auto langzamer rijdt dan normaal, dient de accu direct 8-12 uur opgeladen te worden.
5. Indien de auto een tijdje niet gebruikt is, dient de accu volledig te worden opgeladen. Laad de accu elke 3 maanden op om de levensduur te verlengen.
6. Het is normaal dat de oplader tijdens het opladen heet wordt (tot 71°C).
7. Om kortsluiting te vermijden dient de verbindingsklem van de oplader uit de buurt van water te worden gehouden.
8. De auto mag alleen worden opgeladen met de bijgeleverde oplader, anders kan er schade ontstaan.
9. De accu dient door een volwassene te worden opgeladen.
10. Niet-oplaadbare batterijen mogen niet opnieuw worden geladen.
11. We raden aan om uitsluitend dezelfde of gelijksoortige batterijen te gebruiken.
12. Zorg dat de batterijen worden geplaatst met de polen in de juiste richting.
13. Beschadigde batterijen dienen uit de auto te worden verwijderd.
14. De voedingsklemmen mogen niet worden kortgesloten.
15. Gebruik geen oude en nieuwe batterijen door elkaar.
16. Vervang, als de afstandsbediening weinig vermogen meer heeft, de batterijen.

## Zorg

### ONDERHOUD

1. Wij verzoeken u vóór de montage alle onderdelen te controleren en contact op te nemen met uw lokale winkel als er onderdelen ontbreken.
2. Inspecteer tijdens het monteren alle onderdelen en verzeker u ervan dat de auto goed werkt.
3. Maak de auto regelmatig zorgvuldig schoon en beschadig geen onderdelen.
4. Voor de veiligheid van uw kind verzoeken wij u de auto regelmatig te inspecteren en te onderhouden.

RU

**Инструкция по сборке и использованию:**
Защитный характерный дизайн автомобилей Porsche являются товарными знаками и фирменным стилем Porsche AG. Получено разрешение.
Передняя и задняя передачи.
Многофункциональный руль с различными звуковыми эффектами.
Подсветка приборной панели, передние фары.
Спасибо за покупку транспортного средства, надеемся, что клиент будет наслаждаться поездками долгие годы.
Перед началом использования транспортного средства внимательно прочтите инструкцию пользователя.

## Внимание!

### ПРЕДУПРЕЖДЕНИЕ:

1. Транспортное средство нельзя использовать на дорогах, тротуарах, склонах или песке.
2.Транспортное средство необходимо использовать на ровной поверхности.
3.Не перегружайте транспортное средство. Обратите внимание на весовые ограничения. Максимальный общий вес 35 кг.
4.Зарядка аккумулятора должна выполняться взрослыми.
5.Дети, пользующиеся этим транспортным средством, должны постоянно находиться под присмотром ответственного взрослого.
6.Не заряжайте цепь транспортного средства или присоединенное к нему электрическое оборудование.
7.Не используйте для езды по воде или по поверхности других жидкостей.
8.Остановитесь при приближении к препятствию, развернитесь и используйте транспортное средство в другом месте.
9.Заряжайте транспортное средство, как только его движение замедляется, в противном случае срок службы аккумулятора сократится.
10.Полностью зарядите аккумулятор прежде чем хранить его в течение длительного периода времени, а затем полностью заряжайте его каждые 3 месяца, чтобы продлить срок службы аккумулятора.
11.Не катайтесь под дождем.
12.Необходимо периодически проверять аккумулятор, зарядное устройство, электрические провода, вилку, корпус и другие детали на предмет повреждений. Если есть повреждение, прекратите использование до выполнения ремонта.
13.Используемое зарядное устройство необходимо регулярно проверять на предмет повреждений
шнура, вилки и других частей. В случае обнаружения повреждения, необходимо прекратить использование игрушки с этим зарядным устройством до тех пор, пока повреждение не будет устранено.
14.Данное транспортное средство не подходит для детей младше 3 лет в виду его максимальной скорости.
15.Транспортное средство необходимо использовать только с рекомендуемым зарядным устройством.
16.Зарядное устройство — это не игрушка.
17.Очищать только влажной тряпкой.
18.Убедитесь, что детали в отличном состоянии, в противном случае отремонтируйте или замените их.
19.Необходимо использовать защитное оборудование
20.Использованные батарейки необходимо изъять из игрушки.
21.Аккумуляторные батарейки должны быть удалены из игрушки перед зарядкой.
22.Декларация о соответствии: данный продукт соответствует требованиям Директивы ЕС 2014/53/ЕС. Вы можете запросить полную версию Декларации по почте support@rollplay.com

### ПРЕДУПРЕЖДЕНИЕ:

**В целях безопасности ваших детей, обратите внимание на следующее:**
1.Сборку должен выполнять только взрослый.
2.Мелкие деталипредставляют опасность удушения ; они не подходят для детей младше 3 лет!
3.Дети не должны снимать защитный корпус аккумулятора.
4.Храните пластиковые пакеты вдали от детей, чтобы избежать удушья.
5.Постоянно требуется надзор со стороны взрослого.
6.Данное транспортное средство не подходит для детей младше 3 лет в виду его максимальной скорости. Есть дополнительные опасности при использования игрушки в местах, отличных от частных участков.
7.Транспортное средство должно использоваться осторожно, так как требуется умение избегать падения или столкновения, которые могут привести к травмам пользователя и третьих лиц.
8.Необходимо проинструктировать ребенка о правильном использовании транспортного средства в целом и тормозной системы в частности.
9.Запрещено использовать на проезжей части.
10.Использовать для катания по ровным, твердым поверхностям вдали от транспортных средств и других участников дорожного движения.
11.Избегайте резких ударов, дренажных решеток и резких изменений поверхности.
12.Избегайте улиц и поверхностей с водой, песком, гравием, грязью, листьями и другим мусором.
13.Влажная погода может ухудшить сцепление, торможение и видимость.
14.Не используйте для катания в ночное время суток.
15.Избегайте чрезмерной скорости, связанной со спусками.
16.Следите за наличием пешеходов.
17.Проверяйте и закрепляйте все крепежные детали перед каждой поездкой, не позволяйте одновременно ездить 2 и более детям .
18.Не используйте транспортное средство, если на нем есть какие-либо повреждения.
19.Сразу же заменяйте изношенные или поврежденные детали.

## Инструкции по сборке

**1. Соберите переднее колесо:(рис. 1)**
ВПо порядку наденьте маленькую шайбу, переднее колесо и вторую маленькую шайбу на переднюю ось. Закрепите стопорный штифт в отверстии. Зафиксируйте колпак колеса на колесе.

**2.Соберите заднее колесо: (Рис. 2)**
Наденьте заднее колесо и большую шайбу на заднюю ось (сторона с выступом должна быть обращена внутрь). Убедитесь, что выступ сцеплен с коробкой передач. Вставьте стопорный штифт в отверстие и вставьте колпак колеса на колесо.

**3. Установите зеркала заднего вида:(Рис. 3)**
Вставьте зеркало заднего вида в отверстие двери и надавите, пока не услышите щелчок. Обратите внимание, что левое и правое зеркало заднего вида отличаются друг от друга.

**4. Соберите руль:(Рис. 4)**
Сначала, соедините разъем на руле с разъемом на рулевой колонке. Совместите руль с рулевой колонкой и потяните провода вниз, чтобы закрепить их. Вставьте руль в рулевую колонку. При необходимости слегка приподнимите руль, чтобы выровнять его отверстие с отверстием на колонке. Обратите внимание, что сторона с выступом должна быть повернута вперед. Вставьте болт в отверстие и закрепите винтом. Позаботьтесь о том, чтобы не повредить провода и кнопки на руле во время сборки.

**5. Подключите питание:(Рис. 5)**
Подключите разъем батареи к разъему корпуса.

**6. Соберите кресло:(Рис. 6)**
Вденьте два крючка на задней стороне кресла в крепежное отверстие, поместите кресло в плоское положение и нажмите на передний конец кресла.
Нажмите кнопку спуска кресла под креслом, чтобы разблокировать его, поднимите передний конец кресла и потяните крючок за креслом, чтобы вынуть из фиксированного отверстия в кузове и снять кресла.

**7.Использование аккумулятора пульта дистанционного управления: (Рис. 7)**
Купите 2 аккумуляторных батарейки по 1,5В, с помощью отвертки откройте корпус аккумулятора (не входит в комплект). Вставьте две батарейки с правильной полярностью в аккумуляторное отверстие, а затем плотно закройте крышку.

## Инструкция по эксплуатации:

**А.Передняя и задняя передачи: (Рис. А)**
Нажмите кнопку питания, чтобы зажглась приборная панель и дневные ходовые огни. Переместите рычаг переключения передач в положение вперед. Если нажать педаль акселератора, автомобиль поедет вперед и передние фары будут работать. Автомобиль остановится, если отпустить педаль. Для перемещения в обратном направлении переместите рычаг переключения передач в обратное положение, затем нажмите на акселератор.
Вставьте **MP3**-кабель в гнездо **MP3** и подключитесь к вашему устройству. Включите **MP3**, вращая диск включения/выключения. Чтобы отрегулировать громкость, поверните диск.
Включите радио, повернув переключатель, чтобы настроить радио, нажмите «Сброс» и «Настройка».
Нажмите левую и правую кнопки на руле для звуковых сигналов клаксона и двигателя. Индикатор питания аккумулятора: нажмите кнопку питания, чтобы проверить уровень заряда аккумулятора.
- Три ламочки: аккумулятор полностью заряжен.
- Две лампочки: уровень заряда батареи низкий.
- Одна лампочка: мощность аккумулятора ниже 9,5 В, и аккумулятор необходимо зарядить.

Выключить автоматическую функцию:
Автомобиль автоматически отключится через 2 часа после включения без каких-либо действий с вашей стороны. Включите выключатель питания, чтобы перезапустить автомобиль, и он заработает.

**В.Открывание дверей (Рис. В)**
Толкните дверь наружу, чтобы открыть ее.

**С.Функции руля (Рис. С)**
Руль оснащен реалистичными звуковыми эффектами.

**D.Эксплуатация пульта дистанционного управления: (Рис. D)**
**1.**Нажмите кнопку «Вперед» и транспортное средство поедет вперед; нажмите кнопку «Назад» и транспортное средство поедет назад. Скорость передачи устанавливается с помощью пульта дистанционного управления.
**2.**Кнопка «Скорость» — кнопка управления скоростью, доступно три варианта скорости. Нажмите кнопку, чтобы выбрать соответствующую скорость. Светодиод одновременно показывает скорость: яркий свет — скорость самая быстрая, слабый свет — скорость самая низкая.
**3.**Нажмите кнопку «Влево» и транспортное средство повернет налево; нажмите кнопку «Вправо» и транспортное средство повернет направо.
**4.**Нажмите кнопку «Стоп», чтобы остановить транспортное средство, а светодиод покажет плавную остановку. Затем нажмите другие кнопки на пульте дистанционного управления, транспортное средство повторно выполнить действия в зависимости от функции кнопки.
**5.**Транспортное средство оснащено функцией мягкого старта и мягкой остановки.
**6.**Если пульт дистанционного управления не работает более **5** секунд, то он автоматически перейдет в режим гибернации (режим сохранения энергии).
**7.**В случае бездействия в течение **2** часов транспортное средство автоматически отключится.

**Е.Кодировка электромобиля пультом дистанционного управления: (Рис. Е)**
Одновременно нажмите кнопки «Вперед», «Назад» и «Контроль скорости». Светодиоды замигают, показывая переход в состояние кодировки Затем удерживайте кнопку питания в течение **5** секунд, автоматическая кодировка будет завершена и светодиоды вернутся в нормальное яркое состояние. Восстановление состояния будет автоматически прекращено в случае отсутствия каких-либо действий в течение **5** секунд. Если процесс кодировки не удался, еще раз выполните вышеуказанные шаги.

**F.Зарядка аккумулятора: (Рис. F)**
Убедитесь, что транспортное средство выключено, прежде чем ставить его на зарядку. Если заряд аккумулятора низкий, поставьте его на зарядку. Для зарядки отсоедините сиденье и отсоедините разъем аккумулятора отразъема платы управления автомобилем. Соедините аккумулятор и разъемы зарядного устройства, а затем подключите блок питания к настенной розетке.

**Тепловой предохранитель:**
Транспортное средство оснащено тепловым предохранителем для защиты электрической цепи. Если транспортное средство отключится во время использования, тепловой предохранитель автоматические перезапустит его через несколько минут, позволяя автомобилю снова работать в нормальном режиме.

## ПРЕДУПРЕЖДЕНИЕ:

1.Заряжайте аккумулятор в течение 12 часов перед первым использованием транспортного средства.
2.Соедините разъемы аккумулятора и зарядного устройства, а затем подключите зарядное устройство к розетке 117-250В переменного тока.
3.После 1-2 часов использования зарядите аккумулятор в течение 8-12 часов, но не более 20 часов.
4.Если автомобиль движется медленнее, чем обычно, немедленно поставьте аккумулятор на зарядку в течение 8-12 часов.
5.Если вы не использовали транспортное средство в течение некоторого времени, то полностью зарядите аккумулятор и заряжайте его один раз в 3 месяца, чтобы продлить срок службы аккумулятора.
6.Если во время зарядки зарядное устройство нагревается (не выше 71 °C), это нормально.
7.Разъем зарядного устройства не должен располагаться рядом с водой, иначе может случится короткое замыкание.
8.Транспортное средство необходимо заряжать с помощью зарядного устройства, поставляемого в комплекте, в противном случае транспортное средство может быть повреждено.
9.Только взрослый может заряжать аккумулятор.
10.Батарейки не аккумуляторного типа не должны подвергаться зарядке.
11.Используются только батарейки того же или эквивалентного типа, что и рекомендованные.
12.Батарейки должны быть вставлены с соблюдением правильной полярности.
13.Поврежденные батарейки необходимо изъять из транспортного средства.
14.Не допускайте короткого замыкания клемм.
15.Не используйте одновременно старые и новые батарейки.
16.Когда пульт управления разряжен, пожалуйста замените батареи.

## Уход

### ОБСЛУЖИВАНИЕ

1.Перед сборкой убедитесь, что у вас есть все детали, если чего-то не хватает, свяжитесь с местным магазином.
2.При сборке проверьте все детали и убедитесь, что транспортное средство работает должным образом.
3.Время от времени тщательно очищайте изделие и не разрушайте никакие части.
4.Для того, чтобы ваш ребенок был в безопасности, периодически осматривайте и обслуживайте автомобиль.

# TR

**Montaj ve kullanım için kullanım kılavuzu:**
Porsche, Porsche amblemi ve Porsche arabalarının kendine özgü tasarımı Porsche AG'nin ticari markaları ve ticari takdim şeklidir. İzin verilmiştir.
İleri ve geri vitesler.
Farklı ses efektli çok fonksiyonlu direksiyon simidi.
Gösterge paneli ışığı, ön lamba.
Bu ride-on aracı satın aldığınız için teşekkür eder, sürücünün uzun yıllar keyifle kullanmasını dileriz.
Lütfen aracı kullanmadan önce talimat kılavuzunu dikkatle okuyun.

## Dikkat!

### UYARI:

1. Araç, yollarda, kaldırımlarda, eğimli arazilerde veya kumda kullanılmamalıdır.
2.Araç düz bir zeminde kullanılmalıdır.
3.Araca aşırı yükleme yapmayın. Lütfen kilo sınırlamalarına dikkat edin: Araç maksimum 35 kg taşıyabilir.
4.Akü bir yetişkin tarafından şarj edilmelidir.
5.Bu aracı süren çocuklar sorumlu bir yetişkin tarafından her zaman gözetlenmelidir.
6.Aracın elektrik devresini veya elektrik ekipmanını şarj etmeyin.
7.Suda veya başka herhangi bir sıvıda sürmeyin.
8.Bir engele yaklaştığınızda durun, geri dönün ve aracı başka bir yerde kullanın.
9.Lütfen araç yavaş çalıştığında şarj edin, aksi takdirde akünün kullanım ömrü azalır.
10.Aracı uzun süre kullanmayacaksanız aküyü tamamen şarj edin ve akünün kullanım ömrünü uzatmak için 3 ayda bir şarj edin.
11.Yağmurlu havada kullanmayın.
12.Akü, şarj cihazı, elektrik teli, fiş, muhafaza ve diğer parçaların hasar görüp görmediğini düzenli olarak kontrol edin, hasar bulursanız onarılıncaya kadar aracı kullanmayın.
13.Kablo, fiş, muhafaza veya diğer parçaların hasar görüp görmediğine bakmak için
oyuncakla beraber kullanılan şarj cihazını düzenli olarak kontrol edin, bu tür bir hasar olması halinde oyuncak, hasar giderilene kadar bu şarj cihazı ile kullanılmamalıdır.
14.Maksimum hızından dolayı araç, 3 yaşın altındaki çocuklar için uygun değildir.
15.Araç yalnızca tavsiye edilen şarj cihazı ile kullanılmalıdır.
16.Şarj cihazı oyuncak değildir.
17.Yalnızca nemli bir bezle temizleyin.
18.Bileşenlerin iyi durumda olduğunu kontrol edin, değilse bunları onarın veya değiştirin.
19.Korucu ekipman kullanılmalıdır
20.Bitmiş aküler oyuncaktan çıkarılmalıdır.
21.Yeniden şarj edilebilir aküler şarj edilmeden önce oyuncaktan çıkarılmalıdır.
22.Uygunluk Beyanı: bu ürün AB Direktifi 2014/53/EU gerekliliklerine uygundur. Bu Beyanın tamamına support@rollplay.com aracılığıyla erişebilirsiniz

### UYARI:

**Çocuğunuzun güvenliği için lütfen şu hususlara dikkat edin:**
1.Montaj yalnızca bir yetişkin tarafından yapılmalıdır.
2.Küçük parçalar nefes borusunu tıkayabilir; 3 yaşın altındaki çocuklar için uygun değildir!
3.Çocuklar akü koruyucuyu açmamalıdır.
4.Lütfen boğulmayı önlemek için plastik poşetleri çocuklardan uzak tutun.
5.Her zaman yetişkin gözetimi gereklidir.
6.Bu araç, maksimum hızından dolayı 3 yaşın altındaki çocuklar için uygun değildir ve oyuncağı özel zeminler dışındaki alanlarda kullanmanın da ek tehlikeleri vardır.
7.Kullanıcının ve üçüncü tarafların yaralanmasına neden olabilecek düşme veya çarpmalardan kaçınmak için beceri gerektiğinden araç dikkatli bir şekilde kullanılmalıdır.
8.Çocuğa aracın doğru kullanımına ilişkin, özellikle fren sisteminin kullanımı ile ilgili talimat verilmelidir.
9.Trafikte kullanılmamalıdır.
10.Arabalardan ve diğer yol kullanıcılarından uzakta, düz ve asfaltlı zeminlerde kullanın.
11.Keskin yerlere çarpmaktan, kanalizasyon ızgaralarından ve ani zemin değişikliklerinden kaçının.
12.Sulu, kumlu, çakıllı, kirli, yapraklı ve diğer türde döküntülere sahip sokaklarda ve zeminlerde kullanmayın.
13.Yağmurlu hava çekişi, freni ve görüşü bozabilir.
14.Gece kullanmayın.
15.Yokuş aşağı sürüşlerde aşırı hızdan kaçının.
16.Yayalara dikkat edin.
17.Her sürüşten önce tüm bağlama elemanlarını kontrol edin ve sıkılayın, aynı anda 2 veya daha fazla çocuğun sürmesine izin vermeyin.
18.Araç hasar görmüşse kullanmayın.
19.Aşınan veya kırılan parçaları derhal değiştirin.

## Montaj Talimatları

**1. Ön tekerleklerin montajı: (Şek.1)**
Sırayla ön tekerlek aksına küçük pulu, ön tekerleği ve küçük pulu yerleştirin. Takma pimini deliğe takın. Jantı tekerleğe sabitleyin.

**2.Sol arka tekerleğin montajı: (Şek.2)**
Büyük pulu ve yön kolunu arka tekerlek aksına yerleştirin (vites kutusu arka tekerlek aksına dahil değildir), sonra arka tekerleği ve büyük pulu arka tekerlek aksına sırayla yerleştirin (çıkıntılı taraf içe bakmalıdır). Takma pimini deliğe takın ve jantı tekerleğe yerleştirin.

**3.Yan aynaların montajı: (Şek.3)**
Yan aynayı kapı yuvasına takın, çıt sesini duyana kadar bastırın. Lütfen sol ve sağ aynaların farklı olduğunu unutmayın.

**4.Direksiyon simidinin montajı: (Şek.4)**
İlk önce direksiyon simindeki bağlantı parçası ile direksiyon çubuğu bağlantı parçasını bağlayın. Direksiyon simidi ile direksiyon çubuğunu hizalayın ve bağlamak için kabloları aşağıdan çekin. Direksiyon simidini direksiyon çubuğuna yerleştirin. Gerekirse deliği çubuktaki delikle hizalamak için direksiyon simidini hafifçe kaldırın. Lütfen çıkıntılı tarafın içe bakması gerektiğini göz önünde bulundurun. Deliğe bir cıvata yerleştirin ve vida ile sıkılayın. Montaj sırasında direksiyon simidindeki kabloların ve düğmelerin zarar görmemesine dikkat edin.

**5.Güç bağlantısı: (Şek.5)**
Aküdeki bağlantı parçasını şasi bağlantı parçasına bağlayın.

**6.Koltuğun montajı: (Şek.6)**
Koltuğun arkasındaki iki çengeli tespit deliğine bağlayın, koltuğu düz pozisyona yerleştirin ve koltuğun on ucuna basın.
Koltuğun kilidini açmak için koltuğun altındaki koltuğu serbest bırakma düğmesine basın, koltuğun ön ucunu kaldırın ve deliğe yerleşmiş gövdeden çıkarmak için koltuğun arkasındaki kancayı çekin ve koltuğu kaldırın.

**7.Uzaktan Kumandanın Pil Kullanımı: (Şek. 7)**
2 adet 1.5V AAA pil alın, pil kapağını tornavida (dahil değildir) ile açın. İki pili doğru kutuplara gelecek şekilde pil boşluğuna yerleştirin ve son olarak pil kapağını kapatın.

## Kullanma Talimatları:

**A.İleri ve geri (Şek. A)**
Güç düğmesine basın, gösterge paneli ve ön lambalar yanacaktır. Vites kolunu ileri pozisyonuna getirin. Araba ileri gidecek ve gaz pedalına basıldığında ön lambalar yanacaktır. Pedal serbest bırakıldığında araba durur. Geriye sürmek için vites kolunu geri pozisyonuna getirin ve gaz pedalına basın.
MP3 kablosunu MP3 jakına takın ve cihazınıza bağlayın. Açma/kapama düğmesini çevirerek MP3'ü açın. Sesi ayarlamak için düğmeyi çevirin. Düğmeyi çevirerek radyoyu açın, radyo istasyonu ayarı için "Sıfırlama" ve "Ayarlama" düğmesine basın. Korna ve motor sesleri için sol ve sağ direksiyon simidi düğmelerine basın. Akü güç göstergesi: Akü seviyesini kontrol etmek için güç göstergesi düğmesine tıklayın.

- Üç Işık: Akü şarjı tam dolu.
- İki Işık: Akü seviyesi düşük.
- Bir Işık: Akü gücü 9,5V'den düşük ve akü şarj edilmelidir.

Otomatik fonksiyonu kapatın:
“Otomatik olarak fonksiyonu kapatma: Araba herhangi bir işlevi olmadan 2 saat açık kaldıktan sonra otomatik olarak kapanır. Arabayı yeniden çalıştırmak için güç düğmesine bastığınızda fonksiyonlar normale döner.”

**B.Kapıları açma (Şek. B)**
Kapıyı dışa doğru ittiğinizde kapı açılır.

**C.Direksiyon simidi fonksiyonu (Şek. C)**
Direksiyon simidi gerçekçi ses efektleri yapar.

**D.Uzaktan Kumanda Kullanımı: (Şek.D)**
1."İleri" düğmesine basınca araç ileriye gider; "Geri" düğmesine basınca araç geriye gider. Hız, uzaktan kumanda ile ayarlanan vitese bağlıdır.
2."Hız düğmesi" hız kontrol düğmesidir, üç hıza ayarlanabilir. İlgili hızı seçmek için düğmeye basın. LED hızı eş zamanlı olarak, en hızlı durumdayken çok ışıkla, en yavaş durumdayken az ışıkla gösterir.
3."Sol" düğmesine basınca araç sola döner; "Sağ" düğmesine basınca araç sağa döner.
4.Aracı durdurmak için LED yanarken "Durdur" düğmesine basın. Ardından uzaktan kumandadaki diğer düğmelere basın, düğme fonksiyonuna göre araç yeniden çalışır.
5.Aracın yumuşak bir çalıştırma ve durdurma fonksiyonu vardır.
6.Uzaktan kumanda 5 saniyeden fazla kullanılmazsa uyku (güç tasarrufu) moduna girer.
7.Araç 2 saat kullanılmazsa otomatik olarak kapatılır.

**E.E-Araba ile Uzaktan Kumandayı Kodlama: (Şek.E)**
Aynı anda ileri, geri ve hız kontrolü düğmelerine basın. Yanıp sönen LED ışıkları kodlamaya geçtiğini gösterir. 5 saniye içinde güç düğmesine basın, otomatik kodlama tamamlanır ve LED ışıkları normal parlak duruma geri döner. 5 saniye kullanılmadığında durum kurtarma otomatik olarak kapanır. Kodlama başarısız olursa lütfen yukarıdaki adımları tekrarlayın.

**F.Aküyü şarj etme: (Şek. F)**
Araç şarj edilmeden önce aracın kapalı olduğundan emin olun. Akü seviyesi düşük olduğunda lütfen şarj edin. Şarj etmek için lütfen koltuğu kaldırın ve akü bağlantı parçasını sürüş paneli bağlantı parçasından çekin. Akü ile şarj cihazı bağlantı parçalarını bağlayın ve güç kaynağını bir prize takın.

**Isı koruması:**
Cihazda, elektrik devresini korumak için bir ısı koruması mevcuttur. Cihaz kullanım sırasında stop ederse koruma birkaç saniye sonra otomatik olarak yeniden ayarlanır ve aracın tekrar normal bir şekilde çalışmasını sağlar.

## UYARI:

1.Bu aracı ilk kez kullanılmadan önce, aküyü 12 saat şarj edin.
2.Akü ile şarj cihazı bağlantı parçalarını bağlayın ve şarj cihazını 117-250V AC prizine takın.
3.1-2 saat kullandıktan sonra 8-12 saat şarj edin ancak 20 saati geçmeyin.
4.Araç normalden yavaş hareket ediyorsa lütfen hemen 8-12 saat daha şarj edin.
5.Aracı uzun süre kullanmayacaksanız aküyü tamamen şarj edin ve akü ömrünü uzatmak için 3 ayda bir şarj edin.
6.Şarj sırasında şarj cihazının sıcak olması (71°C altı) normaldir.
7.Şarj cihazı bağlantı parçası suya yakın bir yerde bulunmamalıdır, aksi halde kısa devre meydana gelir.
8.Araç yalnızca temin edilen şarj cihazı ile şarj edilmelidir, aksi halde araç hasa görebilir.
9.Yalnızca yetişkin bireyler aküyü şarj edebilir.
10.Şarj edilemeyen tipteki aküler yeniden şarj edilmemelidir.
11.Yalnızca aynı veya tavsiye edilen eşdeğer aküler kullanılmalıdır.
12.Aküler doğru kutuplara yerleştirilmelidir.
13.Hasar gören aküler araçtan çıkarılmalıdır.
14.Besleme uçlarında kısa devre olmamalıdır.
15.Eski ve yeni aküleri karıştırmayın.

## Dikkat

### BAKIM

1.Montajdan önce tüm parçaların mevcut olduğunu kontrol edin, eksik bir parça varsa yerel mağazanızla iletişime geçin.
2.Montaj sırasında tüm parçaları kontrol edin ve arabanın doğru çalıştığından emin olun.
3.Lütfen ürünü düzenli olarak temizleyin ve hiçbir parçayı imha etmeyin.
4.Çocuğunuzun güvenliğini sağlamak için lütfen arabanın düzenli olarak kontrolünü ve bakımını yapın.

Porsche, the Porsche shield and the distinctive design of Porsche cars
are the trademarks and trade dress of Porsche AG. Permission granted.

All product referenced logo marks are used under license.
Tous les logos faisant référence à des marques déposées sont utilisés sous licence.
Alle produktbezogenen Zeichen und Logos werden in Lizenz verwendet.
Todos los logotipos relacionados con los productos se utilizan bajo licencia.
Todos os logotipos relacionados com os productos utilizam-se com licença.
Tutti i marchi dei loghi a cui il prodotto fa riferimento sono utilizzati con licenza.
Wszelkie powołane znaki logo są używane na licencji.
Voor het gebruik van alle logo's bij productnamen is een vergunning afgegeven.
Все логотипы, на которые ссылаются продукты, используются по лицензии
Ürün referanslı tüm logo işaretleri lisans altında kullanılır

---

MADE IN CHINA (FABRIQUÉ EN CHINE/HERGESTELLT IN CHINA/FABRICADO EN CHINA/FABRICADO NA CHINA/
PRODOTTO IN CINA/WYPRODUKOWANO W CHINACH/VERVAARDIGD IN CHINA/СДЕЛАНО В КИТАЕ/ÇİN'DE ÜRETİLMİŞTİR).

EN:
Customer Care email: support@rollplay.com

FR:
Service à la clientèle e-mail: support@rollplay.com

DE:
Customer Care E-Mail: support@rollplay.com

ES:
Correo electrónico de atención al cliente: support@rollplay.com

PT:
E-mail Atendimento ao Cliente: support@rollplay.com

IT:
Assistenza Clienti email: support@rollplay.com

PL:
E-mail Obsługi Klienta: support@rollplay.com

NL:
Customer Care e-mail: support@rollplay.com

RU:
Электронный адрес технической поддержки клиентов: support@rollplay.com

TR:
Müşteri hizmetleri e-posta: support@rollplay.com